ORGANISATION AFRICAINE DE LA PROPRIETE INTELLECTUELLE
OAPI

Bulletin Officiel de la Propriété Industrielle (BOPI)

PUBLICATION N° 10 BR / 2025
du 02 Décembre 2025

Brevets d'Invention

www.oapi.int

SOMMAIRE

TITRES	PAGES
PREMIERE PARTIE : GENERALITES	2
Extrait de la norme ST3 de l'OMPI utilisée pour la représentation des pays et organisations internationales	3
Extrait de la norme ST9 de l'OMPI utilisée en matière de documentation des Brevets d'Invention et des Modèles d'Utilité	6
Codes utilisés en matière d'inscriptions dans les registres spéciaux des Brevets d'Invention et des Modèles d'Utilité	6
Clarification du règlement relatif à l'extension des droits suite à une nouvelle adhésion à l'Accord de Bangui	7
Adresses utiles	8
DEUXIEME PARTIE : DEMANDE DES BREVETS D'INVENTION	9
Demande de Brevet d'invention selon l'Accord de Bangui, Acte de 2015	
TROISIEME PARTIE : DELIVRANCE DES BREVETS D'INVENTION	11
Délivrance de Brevet d'invention selon l'Accord de Bangui, Acte de 1999	
A - Repertoire numérique du **N° 22066 au N° 22105**	12
B - Repertoire suivant la C.I.B	44
C - Repertoire des noms	46
QUATRIEME PARTIE : INSCRIPTION AU REGISTRE SPECIAL DES BREVETS D'INVENTION	49
Inscriptions au Registre Spécial des Brevets d'Invention (IRSB) du N° 25/071 au N° 25/087	
CINQUIEME PARTIE : ERRATA	53
Errata à paraître au BOPI_10_BR_2025	54

PREMIERE PARTIE : GENERALITES

Extrait de la norme ST.3 de l'OMPI

Code normalisé à deux lettres, recommandé pour la représentation des pays ainsi que d'autres entités et des organisations internationales délivrant ou enregistrant des titres de propriété industrielle.

Afghanistan	**AF**
Afrique du Sud	**ZA**
Albanie	**AL**
Algérie	**DZ**
Allemagne	**DE**
Andorre	**AD**
Angola	**AO**
Anguilla	**AI**
Antigua-et-Barbuda	**AG**
Antilles Néerlandaises	**AN**
Arabie Saoudite	**SA**
Argentine	**AR**
Arménie	**AM**
Aruba	**AW**
Australie	**AU**
Autriche	**AT**
Azerbaïdjan	**AZ**
Bahamas	**BS**
Bahreïn	**BH**
Bangladesh	**BD**
Barbade	**BB**
Bélarus	**BY**
Belgique	**BE**
Belize	**BZ**
Bénin*	**BJ**
Bermudes	**BM**
Bhoutan	**BT**
Bolivie	**BO**
Bonaire, Saint-Eustache et Saba	**BQ**
Bosnie-Herzégovine	**BA**
Botswana	**BW**
Bouvet, Île	**BV**
Brésil	**BR**
Brunéi Darussalam	**BN**
Bulgarie	**BG**
Burkina Faso*	**BF**
Burundi	**BI**
Caïmanes, Îles	**KY**
Cambodge	**KH**
Cameroun*	**CM**
Canada	**CA**
Cap-Vert	**CV**

Cook, Îles	**CK**
Corée (République de Corée)	**KR**
Corée (Rép. Populaire de Corée)	**KP**
Costa Rica	**CR**
Côte d'Ivoire*	**CI**
Croatie	**HR**
Cuba	**CU**
Danemark	**DK**
Djibouti	**DJ**
Dominicaine, République	**DO**
Dominique	**DM**
Egypte	**EG**
El Salvador	**SV**
Emirats Arabes Unis	**AE**
Equateur	**EC**
Erythrée	**ER**
Espagne	**ES**
Estonie	**EE**
Etats-Unis d'Amérique	**US**
Ethiopie	**ET**
Ex Rep. Yougoslavie de Macedoine	**MK**
Falkland, Îles (Malvinas)	**FK**
Fédération de Russie	**RU**
Fidji	**FJ**
Féroé, Îles	**FO**
Finlande	**FI**
France	**FR**
Gabon*	**GA**
Gambie	**GM**
Géorgie	**GE**
Géorgie du Sud et les Îles Sandwich du Sud	**GS**
Ghana	**GH**
Gibraltar	**GI**
Grèce	**GR**
Grenade	**GD**
Groenland	**GL**
Guatemala	**GT**
Guernesey	**GG**
Guinée*	**GN**
Guinée-Bissau*	**GW**
Guinée Equatoriale*	**GQ**
Guyana	**GY**

Centrafricaine, République*	CF
Chili	CL
Chine	CN
Chypre	CY
Colombie	CO
Comores*	KM
Congo*	CG
Congo (Rép. Démocratique)	CD
Iran (République Islamique d')	IR
Iraq	IQ
Irlande	IE
Islande	IS
Israël	IL
Italie	IT
Jamaïque	JM
Japon	JP
Jersey	JE
Jordanie	JO
Kazakhstan	KZ
Kenya	KE
Kirghizistan	KG
Kiribati	KI
Koweït	KW
Laos	LA
Lesotho	LS
Lettonie	LV
Liban	LB
Libéria	LR
Libye	LY
Liechtenstein	LI
Lituanie	LT
Luxembourg	LU
Macao	MO
Macédoine	MK
Madagascar	MG
Malaisie	MY
Malawi	MW
Maldives	MV
Mali*	ML
Malte	MT
Mariannes du Nord, Îles	MP
Maroc	MA
Maurice	MU
Mauritanie*	MR
Mexique	MX
Moldova	MD

Haïti	HT
Honduras	HN
Hong Kong	HK
Hongrie	HU
Île de Man	IM
Îles Vierges (Britanniques)	VG
Inde	IN
Indonésie	ID
Norvège	NO
Nouvelle-Zélande	NZ
Oman	OM
Ouganda	UG
Ouzbékistan	UZ
Pakistan	PK
Palaos	PW
Panama	PA
Papouasie-Nouvelle-Guinée	PG
Paraguay	PY
Pays-Bas	NL
Pérou	PE
Philippines	PH
Pologne	PL
Portugal	PT
Qatar	QA
Région admin. Spéciale de Hong Kong (Rep. Populaire de Chine)	HK
Roumanie	RO
Royaume Uni (Grande Bretagne)	GB
Rwanda	RW
Sahara Occidental	EH
Sainte-Hélène	SH
Saint-Kitts-et-Nevis	KN
Sainte-Lucie	LC
Saint-Marin	SM
Saint-Marin (Partie Néerlandaise)	SX
Saint-Siège (Vatican)	VA
Saint-Vincent-et-les Grenadines (a,b)	VC
Salomon, Îles	SB
Samoa	WS
SaoTomé-et-Principe	ST
Sénégal*	SN
Serbie	RS
Seychelles	SC
Sierra Leone	SL
Singapour	SG
Slovaquie	SK
Slovénie	SI

Monaco	MC	Somalie	SO
Mongolie	MN	Soudan	SD
Monténégro	ME	Sri Lanka	LK
Montserrat	MS	Suède	SE
Mozambique	MZ	Suisse	CH
Myanmar (Birmanie)	MM	Suriname	SR
Namibie	NA	Swaziland	SZ
Nauru	NR	Syrie	SY
Népal	NP	Tadjikistan	TJ
Nicaragua	NI	Taïwan, Province de Chine	TW
Niger*	NE	Tanzanie (Rép.-Unie)	TZ
Nigéria	NG	Tchad*	TD
Thaïlande	TH	Tchèque, République	CZ
Timor Oriental	TP	Ukraine	UA
Togo*	TG	Uruguay	UY
Tonga	TO	Vanuata	VU
Trinité-et-Tobago	TT	Venezuela	VE
Tunisie	TN	Viet Nam	VN
Turkménistan	TM	Yémen	YE
Turks et Caïques, Îles	TC	Yougoslavie	YU
Turquie	TR	Zambie	ZM
Tuvalu	TV	Zimbabwe	ZW

ORGANISATIONS INTERNATIONALES DELIVRANT OU ENREGISTRANT DES TITRES DE PROPRIETE INDUSTRIELLE

Bureau Benelux des marques et des dessins et modèles industriels	BX
Office Communautaire des variétés végétales (Communauté Européenne (OCVV)	QZ
Office de l'harmonisation dans le marché intérieur (Marque, dessins et modèles)	EM
Office des Brevets du conseil de Coopération des Etats du Golf (CCG)	GC
Office Européen des Brevets (OEB)	EP
Organisation Mondiale de la Propriété Intellectuelle (OMPI)	WO
Bureau International de l'OMPI	IB
Organisation Africaine de la Propriété Intellectuelle (OAPI)	OA
Organisation Eurasienne des Brevets (OEAB)	EA
Organisation Régionale Africaine de la Propriété Industrielle (ARIPO)	AP

***Etats membres de l'OAPI**

CODES UTILISES EN MATIERE DE DOCUMENTATION DES BREVETS D'INVENTION ET DES MODELES D'UTILITE

(11) Numéro de publication.
(12) Désignation du type de document.
(19) Identification de l'office qui publie le document.
(21) Numéro d'enregistrement ou de dépôt.
(22) Date de dépôt.
(24) Date de délivrance.
(30) Pays dans lequel (lesquels) la(les) demande(s) de priorité a (ont) été déposée(s).
Date(s) de dépôt de la (des) demande(s) de priorité.
(43) Date de publication de la demande.

(le cas échéant)

Numéro(s) attribué(s) à la (aux) demande(s) de priorité.
(51) Classification internationale des brevets(CIB).
(54) Titre de l'invention.
(57) Abrégé.
(60) Références à d'autres documents apparentés (le cas échéant).
(71) Nom(s) du ou des demandeur(s).
(72) Nom de l'inventeur (le cas échéant) suivi éventuellement du nom de la société d'appartenance.
(73) Nom(s) du ou des titulaire(s) le cas échéant.
(Ce code n'apparaît que sur la première page du brevet délivré)
(74) Nom du mandataire en territoire OAPI (le cas échéant).

CODES UTILISES EN MATIERE D'INSCRIPTIONS DANS LE REGISTRE SPECIAL DES BREVETS D'INVENTION ET DES MODELES D'UTILITE

(1) Numéro de délivrance.
(2) Numéro de dépôt.
(3) Numéro et date de la demande d'inscription.
(4) Nature de l'inscription.
(5) Numéro et date de l'inscription.
(10) Cédant.
(11) Cessionnaire.
(12) Apporteur.
(13) Bénéficiaire.
(14) Dénomination avant.
(15) Dénomination après.
(16) Concédant.
(17) Titulaire.
(18) Ancienne adresse.
(19) Nouvelle adresse.
(20) Constituant du nantissement.
(21) Créancier nanti.

CLARIFICATION DU REGLEMENT RELATIF A L'EXTENSION DES DROITS SUITE A UNE NOUVELLE ADHESION A L'ACCORD DE BANGUI

RESOLUTION N°47/32

LE CONSEIL D'ADMINISTRATION
DE L'ORGANISATION AFRICAINE DE LAPROPRIETE INTELLECTUELLE

Vu L'accord portant révision de l'accord de Bangui du 02 Mars
1977 instituant une Organisation Africaine de la Propriété
Intellectuelle et ses annexes ;

Vu Les dispositions des articles 18 et 19 dudit Accord relatives
Aux attributions et pouvoirs du Conseil d'Administration ;

ADOPTE la clarification du règlement du 04 décembre 1988 relatif à l'extension des droits suite à une nouvelle adhésion à l'Accord de Bangui ci-après :

Article 1er :

Le Règlement du 04 décembre 1988 relatif à l'extension des droits suite à une nouvelle adhésion à l'Accord de Bangui est réaménagé ainsi qu'il suit :

«**Article 5 (nouveau)** :

Les titulaires des titres en vigueur à l'Organisation avant la production des effets de l'adhésion d'un Etat à l'accord de Bangui ou ceux dont la demande a été déposée avant cette date et qui voudront étendre la protection dans ces Etats doivent formuler une demande d'extension à cet effet auprès de l'Organisation suivant les modalités fixées aux articles 6 à 18 ci-dessous.
Le renouvellement de la protection des titres qui n'ont pas fait l'objet d'extension avant l'échéance dudit renouvellement entraine une extension automatique des effets de la protection à l'ensemble du territoire OAPI».

Le reste sans changement.

Article 2 :

La présente clarification, qui entre en vigueur à compter du 1 er janvier 2008, s'applique aussi aux demandes d'extension en instance et sera publiée au Bulletin Officiel de l'Organisation.

Fait à Bangui le 17 décembre 2007

Siège social

Place de la Préfecture
B.P. 887 Yaoundé - Cameroun
Tél.: (237) 222 20 57 00
Site web : www.oapi.int / Email : oapi@oapi.int

ADRESSES DES STRUCTURES NATIONALES DE LIAISON AVEC L'OAPI (SNL)

BENIN - Cotonou

Agence Nationale de la Propriété Industrielle (ANAPI)
01 B.P. 363 Cotonou 01
Tel.: (229) 21 31 02 40
Fax.: (229) 21 30 30 24
(Ministère de l'Industrie, du Commerce et des PME)

BURKINA FASO - Ouagadougou

Centre National de la Propriété Industrielle (CNPI)
04 B.P. 382 Ouagadougou 04
Tel. : (226) 50 30 09 41/25 31 03 11
Fax.: (226) 50 33 05 63
(Ministère de l'Industrie, du Commerce et de l'Artisanat)

CAMEROUN - Yaoundé

Direction du Développement Technologique et de la Propriété Industrielle
B.P.: 1652 Yaoundé
Tel.: (237) 222 20 37 78
Fax.: (237) 222 20 37 38
(Ministère des Mines, de l'Industrie et du Développement Technologique)

CENTRAFRIQUE - Bangui

Direction de la Propriété Industrielle
Avenue B. BOGANDA
B.P. : 1988 Bangui
Tel. : (236) 21 61 17 44
Fax.: (236) 21 61 76 53
(Ministère du Commerce et de l'Industrie)

COMORES - Moroni

Office comorien de la propriété intellectuelle
B.P. 41 Moroni
Tél : (269) 33 10 703
Fax : (269) 775 00 03/33 35 360
(Ministère de la production, de l'environnement, de l'énergie, de l'industrie et de l'artisanat)

CONGO - Brazzaville

Direction de l'antenne Nationale de la Propriété Industrielle (DANPI)
B.P. 72 Brazzaville
Tel (242) 581 56 57/581 54 80
Fax : (242) 22 81 32 12
(Ministère du Développement Industriel et de la Promotion du Secteur Privé)

COTE D'IVOIRE - Abidjan

Office Ivoirien de la Propriété Industrielle (OIPI)
01 B.P. 2337 Abidjan
Tel. : (225) 22 41 16 65
Fax: (225) 22 41 11 81
(Ministère de l'Industrie)

GABON - Libreville

Office Gabonais de la Propriété Industrielle (OGAPI)
B.P. 1025 Libreville
Tel. : (241) 01 74 59 24/04 13 71 88
Fax. : (241) 01 76 30 55
(Ministère de l'Industrie et des Mines)

GUINEE - Conakry

Service National de la Propriété Industrielle et de l'Innovation Technologique
01 B.P. 363 Cotonou - BENIN
Tel.: (229) 21 31 02 15/21 32 11 51/21 31 46 08
Fax : (229) 21 31 46 08
(Ministère de l'Industrie, du Commerce et des PME)

GUINEE BISSAU - Bissau

Direction Générale de la Propriété Industrielle
B.P. 269 Bissau
Tél : (245) 322 22 75
Fax : (245) 322 34 64 15
(Ministère du Commerce, de l'Industrie et de la Promotion des Produits locaux)

GUINEE EQUATORIALE - Malabo

Direction Générale de la Propriété Intellectuelle
B.P. 528 Malabo
Tel. : (240) 333 09 15 39
Fax : (240) 333 09 33 13/222 24 43 89
(Consejo de Investigacones Cientificas y Tecnologicas-CICTE)

MALI - Bamako

Centre Malien de Promotion de la Propriété Industrielle (CEMAPI)
B.P. 1541 Bamako
Tel. : (223) 20 28 90 91
Fax: (223) 20 29 90 91
(Ministère du Commerce et de l'Industrie)

MAURITANIE - Nouakchott

Direction du développement Industriel
B.P. 387 Nouakchott
Tel. : (222) 22 31 21 48/42 43 42 91
Fax: (222) 525 72 66
(Ministère du Commerce, de l'Industrie, de l'Artisanat et du Tourisme)

NIGER - Niamey

Agence Nationale de la Propriété Industrielle et de la Promotion de l'Innovation (ANA2PI)
B.P. 11700 Niamey
Tel. : (227) 20 75 20 53
Fax. : (227) 20 73 21 50
(Ministère des Mines et du Développement Industriel)

SENEGAL - Dakar

Agence Sénégalaise pour la Propriété Industrielle et l'Innovation Technologique (ASPIT)
B.P. 4037 Dakar
Tel. : (221) 33 869 47 70/77 341 79 09
Fax: (221) 33 827 36 14
(Ministère du Commerce, de l'Industrie et de l'Artisanat)

TCHAD - N'djamena

Direction de la Propriété Industrielle et de la Technologie
B.P. 424 N'Djamena
Tel. : (235) 22 52 08 67
Fax: (235) 22 52 21 79/68 84 84 18
(Ministère du Commerce et de l'Industrie)

Sécuriser les investissements étrangers est notre affaire. Développer l'Afrique par la propriété intellectuelle est notre vision

TOGO - Lomé

Institut National de la Propriété Industrielle et de la Technologie (INPIT)
B.P. 2339 Lomé Tel. : (228) 22 22 10 08 Fax : (228) 222 44 70
(Ministère du Commerce, de l'Industrie, de la Promotion du secteur privé et du Tourisme)

DEUXIEME PARTIE :
DEMANDE DES BREVETS D'INVENTION

selon l'Accord de Bangui, Acte de 2015

Période d'opposition

du 02 Décembre 2025 au 02 Mars 2026

(11) **OA1202500153**

Consulter le mémoire

(51) G02B 6/44 (2023.01);
H02G 3/08 (2023.01);
H02G 9/10 (2023.01)

(21) **1202500153**
(22) 23/05/2025

(30) **US n° 18/734852 du 05.06.2024**
(43) 02.12.2025

(54) **Polymer utility vault and method of manufacturing by welding.**

(72) BURKE Edward J. (US)

(71) **Channell Commercial Corporation,** 1700 Justin Road, ROCKWALL, Texas 75087 (US)

(74) **Cabinet ÉKÉMÉ LYSAGHT SARL, B.P. 6370, YAOUNDE (CM).**

(57)
Abrégé :

A utilities enclosure comprising a grade level vault adapted for installation below ground and having an upper opening facing an interior region for containing at least a below ground utility service, the grade level vault is formed in two halves comprising a first hait and a second hait, wherein each of the first hait and the second hait have an edge wall on opposite spaced apart end walls, each edge wall having a sacrificial pad extending outwardly therefrom which when heated and pressed together under pressure with a sacrificial pad on an opposite edge wall welds the first half and the second hait together to form a seam.

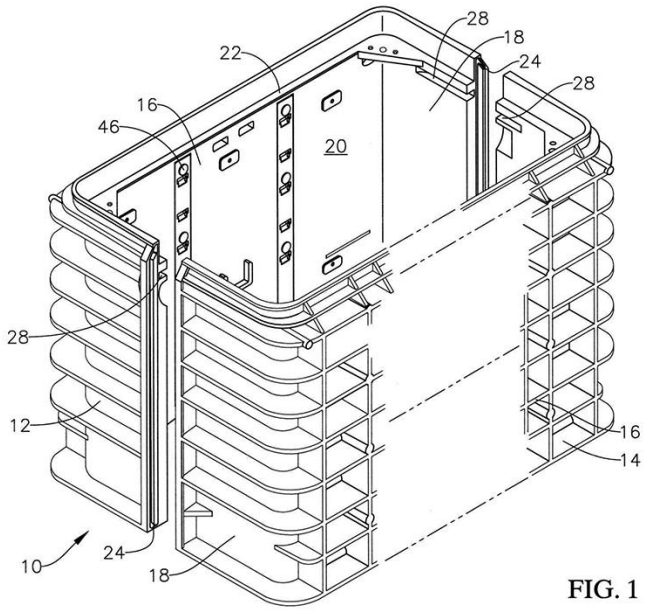

FIG. 1

TROISIEME PARTIE :
DELIVRANCE DES BREVETS D'INVENTION

selon l'Accord de Bangui, Acte de 1999

A
REPERTOIRE NUMERIQUE
Du N° 22066 au N° 22105

(11) **22066**

Consulter le mémoire

(51) D02G 3/04 (2018.01);
D02G 3/10 (2018.01);
D02G 3/36 (2018.01)

(21) **1202100520 - PCT/CN2020/093506**

(22) 29/05/2020

(30) **CN n° 201910446876.1 (CN) du 27/05/2019 et CN n° 202010441933.X (CN) du 22/05/2020**

(54) **Animal leather fiber bundle having nanoscale branches, yarn, core-spun yarn and product.**

(72) ZHANG, Liwen (CN)

(73) **GUANGDONG WUYUAN NEW MATERIAL TECHNOLOGY GROUP CO., LTD.**, Zhang, Liwen No. 22, Xianke Second Road, Huadu District GUANGZHOU, Guangdong 510800 (CN)

(74) **AFRIC'INTEL CONSULTING, ESSOS. Immeuble MAH DONG Véronique, 2nd floor B.P. 8451, YAOUNDE (CM).**

(57)

Disclosed are an animal leather fiber bundle, yarn, core-spun yarn and products with nanoscale branches. The animal leather fiber bundle with nanoscale branches comprises an animal leather fiber body, which is a spinnable animal leather fiber body. The animal leather fiber body has nanoscale branches, the yarn is formed of animal leather fiber bundles with nanoscale branches, the core-spun yarn comprises a core yarn and a skin layer, the skin layer comprises animal leather fiber bundles with nanoscale branches, and the product is made of any one of the above. The disclosure has independent and separated nanoscale branches and has the characteristics of good antibacterial effect and improved mechanical properties.

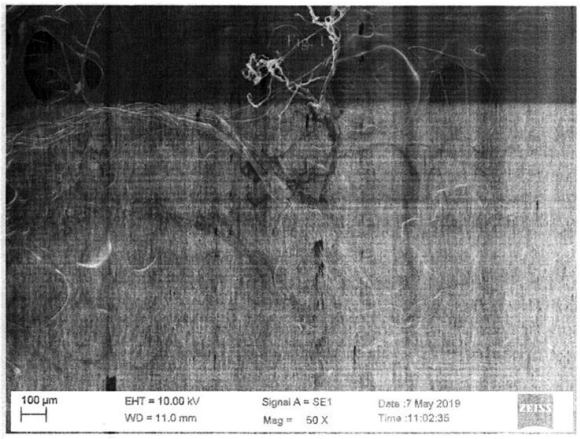

Fig. 2

Fig. 2

---

(11) **22067**

Consulter le mémoire

(51) A61K 8/00 (2023.01);
A61L 9/00 (2023.01);
A61L 9/015 (2023.01)

(21) 1202200296

(22) 14/07/2022

(54) **Encens liquide à base de résine des racines du Cyperus Rotondus et son procédé de fabrication.**

(72) Monsieur NDIAYE Djimith (SN)

(73) **NDIAYE Djimith**, Petit Mbao, DAKAR (SN)

(57)

L'invention concerne un encens en liquide à base de résine concentré dans les racines du *cyperus rotondus* qu'on trouve particulièrement en Asie et en Afrique en zone aride. L'encens en liquide est obtenu par mélange de la résine contenu dans les racines du *cyperus rotondus* avec du solvant parfumé selon le dosage de 500 g de résine de cyperus pour 2 litres de solvant. Le produit obtenu est de l'encens en liquide qu'on peut conditionner dans des flacons en bouteille muni d'un vaporisateur. L'encens en liquide vaporisé crée alors une atmosphère d'ambiance parfumé.

(11) **22068**

Consulter le mémoire

(51) H04L 29/06 (2018.01)

(21) **1202200522 - PCT/EP2021/064370**

(22) 28/08/2021

(30) **GB n° 2009570.9 du 23/06/2020**

(54) **Gateway server and method, and DNS server.**

(72) TRAPP Thorsten (DE);
WOLFRAM Nicola (DE) et
COPSEY David Jonathan (GB)

(73) **TYNTEC GROUP LIMITED**, 13th Floor, One Angel Court, EC2R 7HJ, LONDON, United Kingdom (GB)

(74) **SCP GAD CONSULTANTS, Quartier Omnisport - Avenue Marc-vivien Foé, B.P. 13448, YAOUNDE (CM).**

(57)

A gateway server that is operably connected to a network operator via a public IP network and a secure IP network. The gateway server comprises a first communication module operable to provide communication between the gateway server and the network operator using the public IP network. The first communication module has a first IP address. The server further comprises a second communication module operable to provide communication between the gateway server and the network operator using the secure IP network. The second communication module has a second IP address which has the same IP address as the first IP address. The gateway server is operable to receive one or more IP packets from the network operator via at least one of the public IP network using the first communication module and the secure IP network using the second communication module. Each of the one or more IP packets comprises associated header data. The gateway server is operable to interpret the header data of each of the IP packets, and to direct responses to the received one or more IP packets via the public IP network or via the secure IP network based on the interpreted header data so that the responses are routed via the IP network from which the corresponding respective IP packets were received.

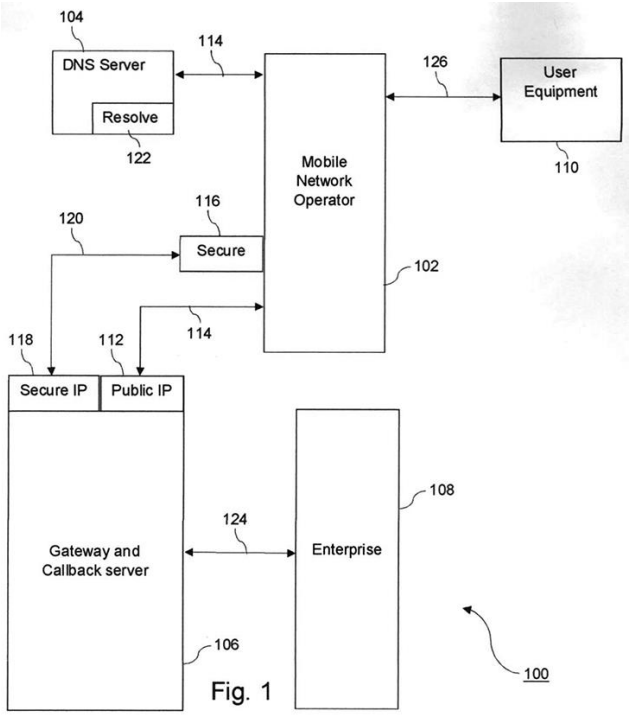

Fig. 1

(11) **22069**

Consulter le mémoire

(51) A01N 31/00 (2023.01);
A01P 1/00 (2023.01)

(21) 1202300360

(22) 05/09/2023

(54) **Procédé de fabrication d'un bio désinfectant à base de l'Azadirachta Indica**

(neem) et du clou de girofle (Syzygium Aromaticum) pour désinfecter les aliments frais.

(72) BELLA ODEN Gervais Martial;
AKANG Bernice ESUNGE;
KARIM Amor;
PAHANE MBIADA Majesté;
TAFOUNGANG Frantz (CM)

(73) **BELLA ODEN Gervais Martial;**
AKANG Bernice ESUNGE;
KARIM Amor;
PAHANE MBIADA Majesté;
TAFOUNGANG Frantz, B.P. 1010, DOUALA (CM)

(57)

La présente invention se rapporte à un procédé de fabrication d'un bio-désinfectant à base de l'*Azadirachta indica* (neem) et du clou de girofle (*Syzygium aromaticum)* pour désinfecter des aliments frais. Le procédé de fabrication d'un bio-désinfectant pour désinfecter les aliments comprend deux étapes essentielles à savoir l' obtention des extraits de neem et du clou de girofle et la formulation du bio-désinfectant possédant un pH 5,3, densité de 9,6 et une stabilité physique de 100 %. La formulation du bio-désinfectant consiste à l'homogénéiser pendant 10 minutes de 3% d'extrait de neem, 12% d'alcool éthylique, 0,5% de tensioactif, 10,5% de distillat de clou de girofle, 3% d'acide acétique, 0,5% d'acide citrique, 2% de carbonate de sodium et 68% d'eau distillée. Il se présente sous forme liquide et son utilisation directe sur les fruits et légumes est sans risque pour la santé humaine en raison de ses constituants entièrement naturels.

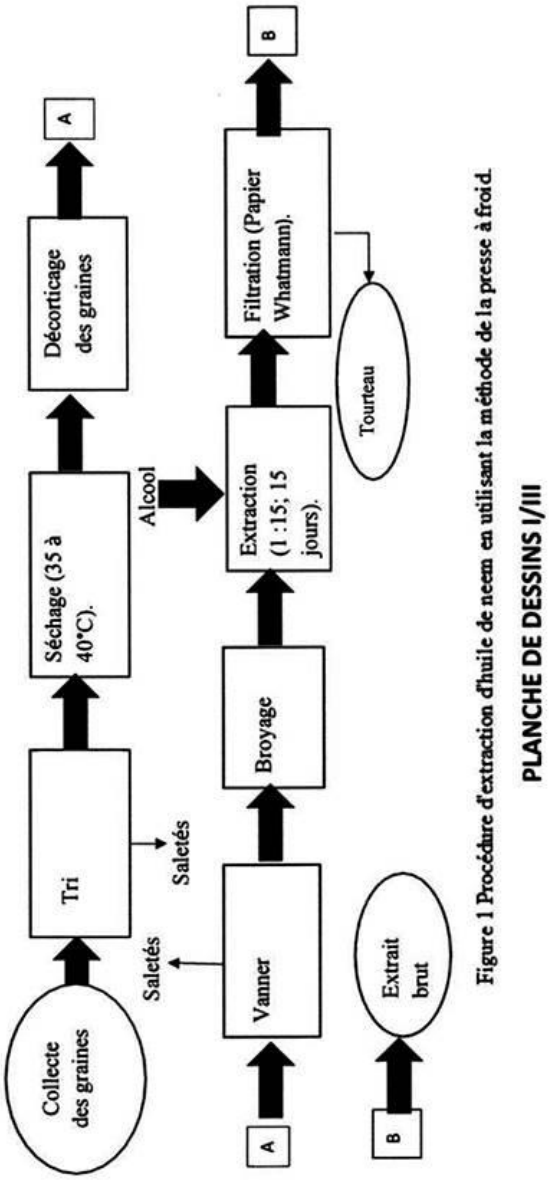

Planche I / III

---

(11) **22070**

Consulter le mémoire

(51) E03B 7/02 (2018.01);
G05D 16/20 (2018.01);
G05F 7/00 (2018.01)

(21) **1202300452 - PCT/EP2021/062071**

(22) 06/05/2021

(30) **GB n° 1916022.5 du 04/11/2019**

(54) **Liquid pressure reducing valve.**

(72) TAYLOR, David Brian (GB)

(73) **Polymer Technologies Limited**, Green Court, St Lawrence, JERSEY, Channel Islands JE3 1GY, United Kingdom (GB)

(74) **SPOOR & FISHER Inc. NGWAFOR & PARTNERS SARL, The House of Gideon, Golf/Bastos Quarters, opposite The American Embassy, Entrance-Saint John Paul II Boulevard, P.O. Box 8211, YAOUNDE (CM).**

(57)

A spring loaded pressure reducing valve 1 has a body 2 containing a chamber 3 with an inlet 4 opening into the chamber via an inlet orifice 5. The inlet connected to a pressurized water 5 main 6. An outlet 7 from the chamber connects to a network 8 of pipes for local distribution of water. The pressure reducing valve has a tlow pressure regulation plate 9 arranged opposite the inlet orifice 5. A diaphragm 10 is fastened to the plate 9 forms a seal with upper and lower parts 11,12 of the body 2. The regulation plate has a guide rod 14 extending down from it into a guide 16 in the inlet orifice 5. A compression spring 21 acts at its lower end 22 on the top of the diaphragm 19. The upper end 23 of the spring abuts a spring drive member 24 at the end of a drive tube 25 of a servo device 26. The drive tube is housed in a fixed tube 27 of the servo device, fast with the upper part 11 of the pressure reducing valve body 2. Remote from the spring a lead screw 28 is journalled for axial alignment in the drive tube within the fixed tube. A motor 29 and gearbox 30 is arranged to the drive the lead screw. A nut 31 is fast with the remote end of the drive tube 25. Thus the spring drive member can be advanced to further compress the spring or retracted to relieve compression. Downstream from the outlet 7, the pipework 8 of the local distribution network extends. In it adjacent the outlet is a tlow meter 32 and a pressure sensor 33. These are electronically connected to a controller 34. Also connected to the controller is a remote pressure sensor 35 at the furthest point 36 of the pipework 8.

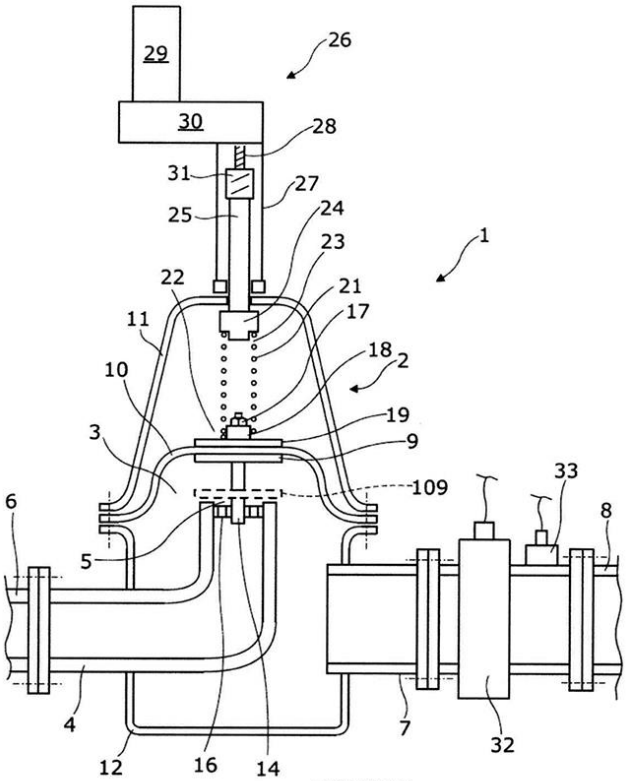

FIGURE 2

---

(11) **22071**

Consulter le mémoire

(51) A63B 67/00 (2023.01)

(21) 1202400302

(22) 14/06/2024

(54) **Aire de jeu et accessoire pour le jeu.**

(72) KOMAN Kouadio Bienvenu (CI); YAPO Allou Barthélemy (CI) et YAO Koffi Joachim (CI)

(73) **1- KOMAN Kouadio Bienvenu**, 09 B.P. 4312 09 S/C AKA Angui Paul, ABIDJAN (CI);

2- YAPO Allou Barthélemy, 09 B.P. 4312 09 S/C AKA Angui Paul, ABIDJAN (CI) et

3- YAO Koffi Joachim, 09 B.P. 4312 09 S/C AKA Angui Paul, ABIDJAN (CI)

(57)

L'invention est une aire de jeu plane, rectangulaire (Figure 1) séparée en deux camps par un filet (5) couvrant deux tiers de la surface inférieure définie par les deux mâts (4) qui le portent et laissant apparaître une lucarne (11), et compartimentées chacune en trois zones (1, 2 et 3) et des accessoires constitués d'une nacelle à lancer en forme de cône (Figure 3) et d'un anneau à manche (Figure 4) pour capturer la nacelle. La pratique du jeu consiste à lancer correctement la nacelle (Figure 3) depuis un camp, dans la zone de lancer (12) de sorte qu'elle traverse la lucarne (11) et soit capturée dans l'autre camp à l'aide de l'accessoire de capture (Figure 4) sans sortir de l'anneau (9). La partie se poursuit jusqu' à désignation d'un vainqueur ; le vainqueur étant le joueur ou l'équipe qui gagne 9 points. Les points sont gagnés en lançant et capturant correctement la nacelle, ou à partir des erreurs de l'adversaire.

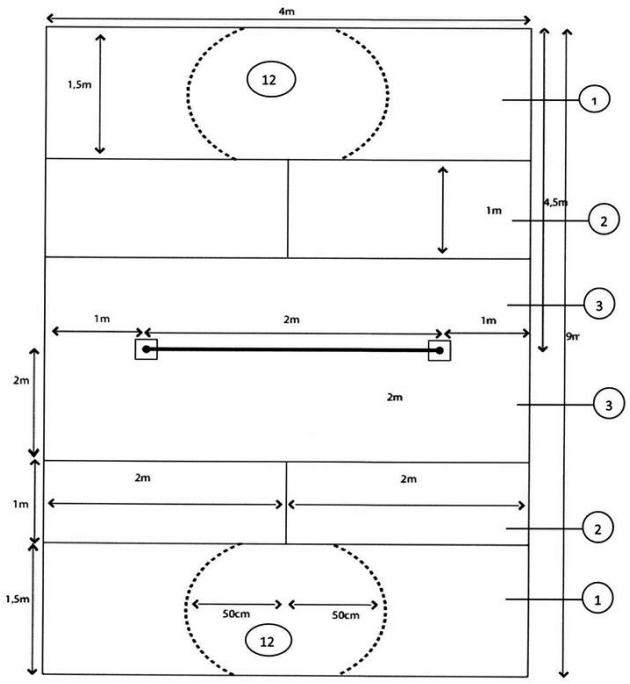

Fig. 1

(11) **22072**

Consulter le mémoire

(51) A61K 38/17 (2023.01);
A61P 25/04 (2023.01);
A61P 29/00 (2023.01);
C07K 14/32 (2023.01);
C07K 14/47 (2023.01)

(21) **1202400436 - PCT/EP2023/064091**

(22) 25/05/2023

(30) **EP n° 22305773.8 du 25/05/2022**

(54) **Peptides and methods for use in treating pain.**

(72) GAILLARD Stéphane (FR) et
MOQRICH Abdelaziz (FR)

(73) **Tafalgie Therapeutics**, 163 Avenue de Luminy, Parc Scientifique et Technologique de Luminy, Bâtiment CCIMP, 13009 MARSEILLE (FR)

(74) **Cabinet ÉKÉMÉ LYSAGHT SARL, B.P. 6370, YAOUNDE (CM).**

(57)

The present invention relates to a set of peptides, to compositions and kits comprising or allowing the expression of said peptides, as well as to uses thereof, in particular for preventing or treating pain in a subject in need thereof.

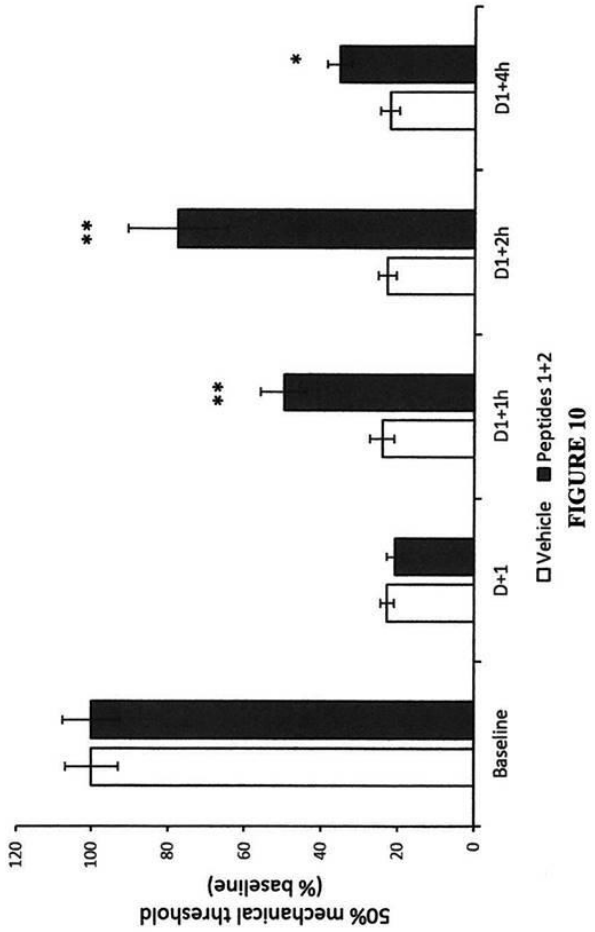

Fig. 10

---

(11) **22073**

Consulter le mémoire

(51) A61K 31/341 (2023.01);
A61P 17/08 (2023.01);
A61P 17/10 (2023.01);
C07D 307/68 (2023.01)

(21) **1202400444 - PCT/EP2023/050869**

(22) 16/01/2023

(30) **DE n° 10 2022 201 277.1 du 08/02/2022**

(54) **Tofa analogues, sebum reduction preparations containg said type of analogues and the cosmetic and/or therapeutic use if said type of analogues as an effective principle for reducing or preventing sebum.**

(72) SEIDEL, Judith (DE);
REUTER, Jôrn Hendrik (DE);
KAMAL, Ahmed (DE);
SIMMERING, Annika (DE) et
WIIELKE, Heiko (DE)

(73) **BEIERSDORF AG**, Beiersdorfstrasse 1-9, 22529 HAMBURG (DE)

(74) **S.C.P AKKUM, AKKUM & Associates, No. 1777, rue 6.261, Yaoundé 2, Auditorium Jean Paul II boulevard, Face Brigade de Gendarmerie, Mbankolo, B.P. 4966, YAOUNDE (CM).**

(57)

The invention relates to compounds of general formula (I).

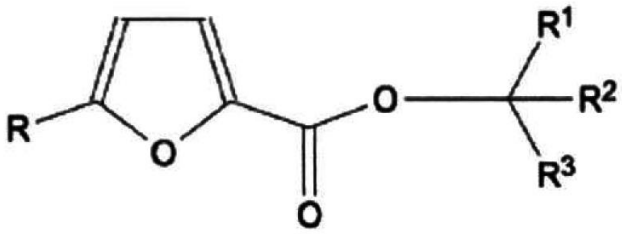

Formula (I) & Fig. 1

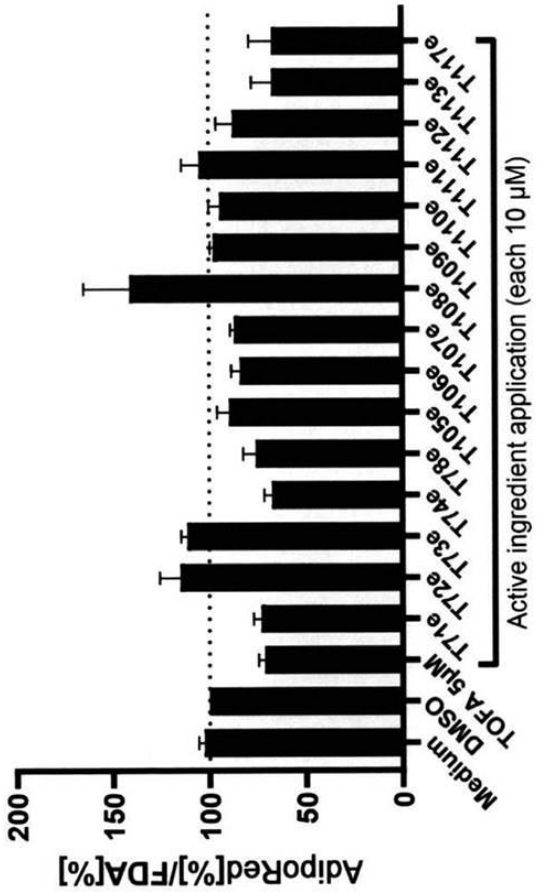

---

(11) **22074**

Consulter le mémoire

(51) H02J 15/00 (2023.01);
H02S 10/20 (2023.01)

(21) 1202400465

(22) 09/06/2023

(30) **DE n° 10 2022 002 127.7 du 13/06/2022**

(54) **Method - including energy storage method - for supplying energy in the vicinity of the point of consumption using regenerative energy sources, and use thereof.**

(72) HARAZIM, Wolfgang (DE)

(73) **EXCELLENCE - GESELLSCHAFT ZUR OBHUTSVERWALTUNG ERLESENER LIEGENSCHAFTEN UND VERMÖGEN-SANLAGEN MBH**, Herzogstrafte 24, 60528 Frankfurt/M (DE)

(74) **TCHOUBA TANKEU GAEL, 758, Blvd de la Réunification, 3rd Floor Aziccul Building, Feu Rouge Bessengue, DOUALA (CM).**

(57)

The invention relates to a universal application method including an energy storage process for supplying energy in the vicinity of the point of consumption using regenerative energy sources and to the use thereof, said method being applicable primarily in the energy industry. The shift away from the use of fossil energy to regenerative energy sources requires a novel energy supply infrastructure. The supply from wind and solar energy as main energy sources does not coincide with the electricity demand in terms of time frame such that the function of storage devices is increasingly important. The universal application method achieves a new level of application quality by virtue of the measures taken, i.e. the storage of fluctuating current supplies with short reaction times in order to adapt the network loads on the basis of a plurality of separately actuatable hub modules so as to use potential energy in a structure while simultaneously doubling the usage of the surface area on the roof by means photovoltaics and/or wind turbines. The application quality consists in the reliable supply of current in an autonomous as well as network-integrated manner in the vicinity of the point of consumption without specific location requirements and with an automatic and reliable operation which can be remote-controlled, high storage and distribution cycles with short reaction times and without self-discharges or degeneration, a low auxiliary energy consumption, low operating costs, a high degree of environmental compatibility with a high degree of

efficiency, and a long calendar service life which is conterminous with the building.

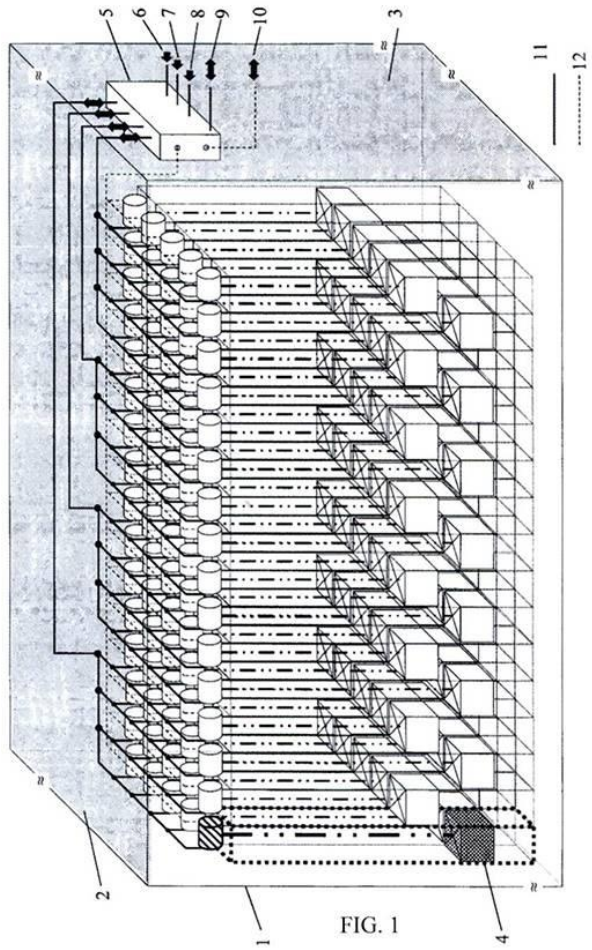

FIG. 1

---

(11) **22075**

Consulter le mémoire

(51) C01B 3/04 (2023.01);
C01B 3/24 (2023.01);
C01C 1/00 (2023.01);
C01C 1/04 (2023.01)

(21) **1202400469 - PCT/NO2023/050142**

(22) 15/06/2023

(30) **US n° 63/366,409 du 15/06/2022 et US n° 18/334,860 du 14/06/2023**

(54) **System For Offshore Production Of Fuel.**

(72) HELLESMARK, Svein Borge (NO) et HERMANSSON, Goran (SE)

(73) **STENA POWER & LNG SOLUTIONS AS**, Smith Petersens Gate 6, 4876 GRIMSTAD (NO)

(74) **ALEMBONG OSWALD AMIN, S/c VON SEIDELS CAMEROON SARL, Suite 516 Commercial Bank Building, Quartier Intendance (adjacent Espace Landmark), B.P. 30188, YAOUNDE (CM).**

(57)

A method and system for the offshore production of fuel includes an offshore marine platform on which is mounted an ammonia production unit. The ammonia production unit may produce ammonia utilizing raw materials sourced adjacent the marine platform, including seawater and electricity from offshore wind turbines. The produced ammonia may be subsequently liquified and transported away from the marine platform, or conveyed to a remote location via a seabed pipeline. A portion of the hydrogen produced as part of the ammonia production process may be utilized to operate onboard combustion turbines that can in turn drive electric generators onboard the marine platform to produce electricity.

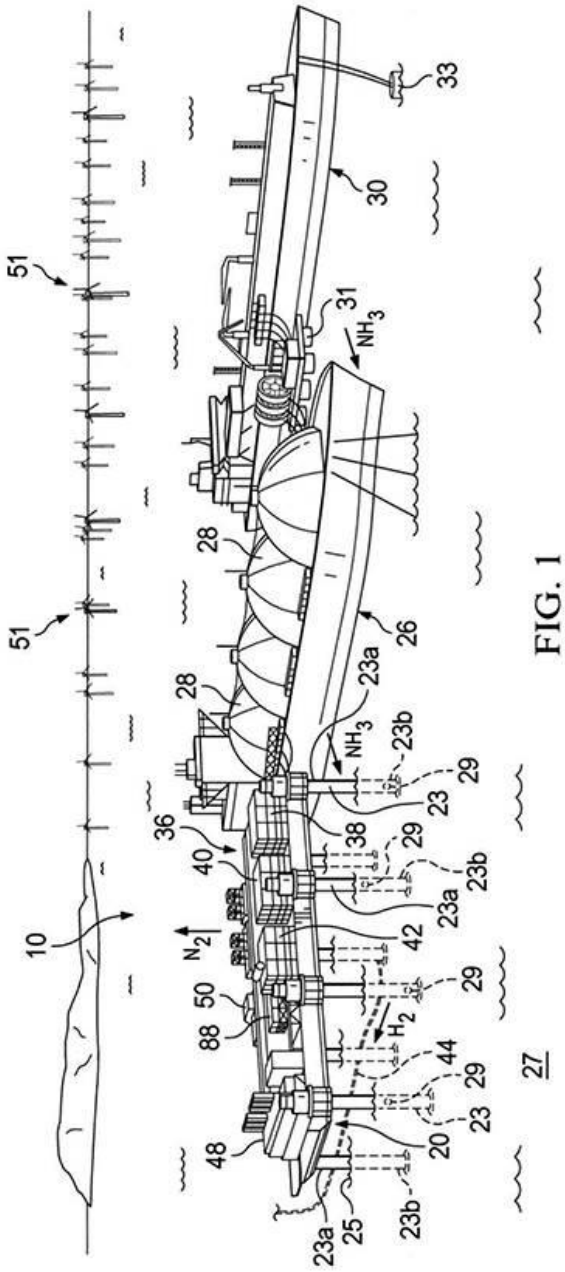

FIG. 1

---

(11) **22076**

Consulter le mémoire

(51) B01D 53/62 (2023.01)

(21) **1202400472 - PCT/FR2023/050888**

(22) 19/06/2023

(30) **FR n° FR22/06010 du 20/06/2022**

(54) **Utilisation de sel alcalin d'acide aminé pour la carbonatation de matrice matrice minérale.**

(72) BARNES-DAVIN, Laury (FR);
SCHMITT, Emmanuel (FR);
TOSI, Clara (FR) et
LECLAIRE, Julien (FR)

(73) **1-VICAT**, 4 rue Aristide Bergès, Les Trois Vallons, 38080 L'ISLE D'ABEAU (FR);

2-INSTITUT NATIONAL DES SCIENCES APPLIQUEES DE LYON, 20 avenue Albert Einstein, 69100 VILLEURBANNE (FR);

3-ECOLE SUPERIEURE DE CHIMIE PHYSIQUE ELECTRONIQUE DE LYON, 43 boulevard du 11 Novembre 1918, 69100 VILLEURBANNE (FR);

4-UNIVERSITE CLAUDE BERNARD LYON 1, 43 boulevard du 11 Novembre 1918, 69100 VILLEURBANNE (FR) et

5-CENTRE NATIONAL DE LA RECHERCHE SCIENTIFIQUE, 3 rue Michel Ange, 75016 PARIS (FR)

(74) **NICO HALLE & CO. LAW FIRM, 1st Floor SHALOM Building, Ancienne Route Bonassama, P.O. Box 4876, DOUALA (CM).**

(57)
Utilisation d'un sel alcalin d'acide aminé protéinogène choisi parmi l'alanine (Ala), l'arginine (Arg), l'asparagine (Asn), l'aspartate (Asp), la cystéine (Cys), le glutamate (Glu), la glutamine (Gln), l'histidine (His), l'isoleucine (Ile), la leucine (Leu), la lysine (Lys), la méthionine (Met), la phénylalanine (Phe), la proline (Pro), la pyrrolysine (Pyl), la sélénocystéine (Sec), la sérine (Ser), la thréonine (Thr), le tryptophane (Trp), la tyrosine (Tyr) et la valine (Val), ainsi que leurs isomères optiques, pour la carbonatation d'un oxyde, d'un silicate, d'un aluminate, d'un phosphate, d'un chlorure ou d'un sulfate de métal alcalino-terreux ou d'un matériau contenant un oxyde, un silicate, un aluminate, un phosphate, un chlorure ou un sulfate de métal alcalino-terreux.

---

(11) **22077**

Consulter le mémoire

(51) B01D 53/62 (2023.01)

(21) **1202400473 - PCT/FR2023/050887**

(22) 19/06/2023

(30) **FR n° FR22/06008 du 20/06/2022**

(54) **Procédé de captation et de stockage du CO2.**

(72) BARNES-DAVIN, Laury (FR);
SCHMITT, Emmanuel (FR);
TOSI, Clara (FR) et
LECLAIRE, Julien (FR)

(73) **1-VICAT**, 4 rue Aristide Bergès, Les Trois Vallons, 38080 L'ISLE D'ABEAU (FR);

2-INSTITUT NATIONAL DES SCIENCES APPLIQUEES DE LYON, 20 avenue Albert Einstein, 69100 VILLEURBANNE (FR);

3-ECOLE SUPERIEURE DE CHIMIE PHYSIQUE ELECTRONIQUE DE LYON, 43 boulevard du 11 Novembre 1918, 69100 VILLEURBANNE (FR);

4-UNIVERSITE CLAUDE BERNARD LYON 1, 43 boulevard du 11 Novembre 1918, 69100 VILLEURBANNE (FR) et

5-CENTRE NATIONAL DE LA RECHERCHE SCIENTIFIQUE, 3, rue Michel Ange, 75016 PARIS (FR)

(74) **NICO HALLE & CO. LAW FIRM, 1st Floor SHALOM Building, Ancienne Route Bonassama, P.O. Box 4876, DOUALA (CM)**

(57)
PROCÉDÉ DE CAPTATION ET DE STOCKAGE DU CO_2

Procédé de captation et de stockage de CO_2 comprenant les étapes suivantes :

a) dissolution d'une amine ou d'un acide aminé dans une solution organique;
b) mise en contact de la solution ainsi obtenue avec un gaz contenant du CO_2 ;
c) filtration et lavage du précipité ainsi obtenu ;
d) mise en contact du précipité obtenu à l' étape c) avec un oxyde, un silicate, un aluminate, un phosphate, un chlorure ou un sulfate de métal alcalino-terreux ou un matériau contenant un oxyde, un silicate, un aluminate, un phosphate, un chlorure ou un sulfate de métal alcalino-terreux ;
e) lavage du solide obtenu.

---

(11) **22078**
Consulter le mémoire
(51) H04L 69/00 (2023.01)
(21) 1202400481
(22) 26/12/2024

(54) **Dispositif portable, capable d'assurer, de façon optimale, de nombreuses fonctionnalités d'une enceinte Bluetooth.**

(72) Monsieur AMSAGANA LAWAN SANDA (NE)
(73) **Monsieur AMSAGANA LAWAN SANDA**, Quartier Banga Bana, NIAMEY (NE)
(57)
l'invention concerne un dispositif portable, capable d'assurer les nombreuses fonctionnalités d'une enceinte Bluetooth de façon optimale, et simultanément permettre de contenir et transporter aisément ses divers accessoires (accessoires de stockage et de production d'énergie, accessoires de recharge électrique et de transfert des données, accessoires de transmission et de réception des signaux audio Bluetooth), ainsi que d'autres objets de valeurs, dans le but de :
• la multiplication du pouvoir de portabilité ou de transportabilité des divers accessoires d'Enceinte Bluetooth et autres objets de valeur;
• La multiplication du pouvoir en Autonomie et en Indépendance d'énergie;
• la multiplication du pouvoir de résonnance et de luminosité;
• la multiplication du pouvoir de recharge de divers appareillages;
• La simultanéité de l'exploitation des différentes fonctionnalités de l'enceinte Bluetooth ainsi que le port ou le transport des divers objets;
• L'emploi d'un boitier électronique fait de matières biodégradables, parfaitement adapté et conforme aux normes environnementales.

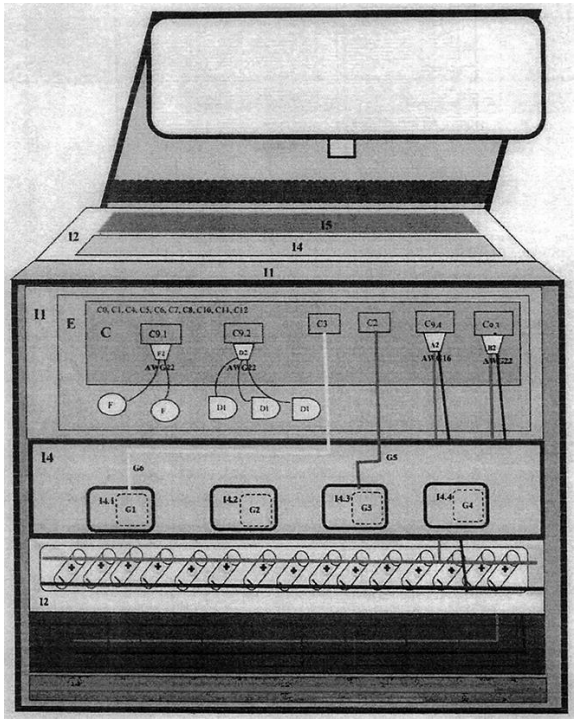

Planche Unique

---

(11) **22079**

Consulter le mémoire

(51) A63F 1/04 (2023.01);
A63F 3/04 (2023.01);
A63F 9/04 (2023.01)

(21) 1202500002

(22) 26/12/2024

(54) **Plateau de support pour jeu de société.**

(72) Assia Mahmoudi (MR)

(73) **Assia Mahmoudi**, Tevragh-Zeina, NOUAKCHOTT, Mauritanie (MR)

(74) **Cabinet CISKO-CONSEILS, Tevragh Zeina, Ilot K Extension sect II lot n° 211, B.P. 7501, NOUAKCHOTT (MR).**

(57)

La présente invention concerne un plateau de support de jeu de société, de forme rectangulaire de 50 cm de largeur et de 55 cm de longueur qui comporte des cases représentant des lettres de l'alphabet arabe ou un accent à collecter par les joueurs, des cases spéciales, et chaque joueur choisit un pion pour se déplacer sur le plateau.

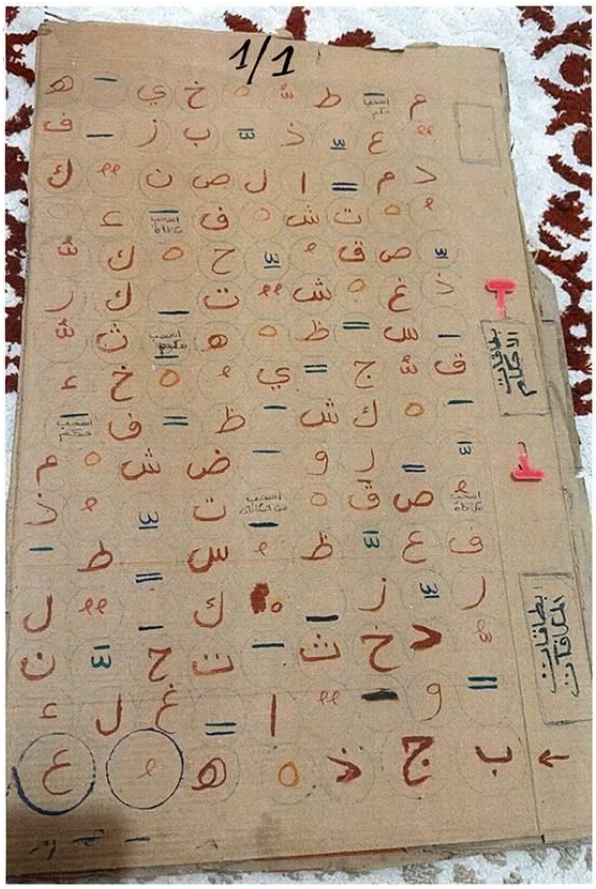

Planche Unique

---

(11) **22080**

Consulter le mémoire

(51) B82B 3/00 (2023.01);
B82Y 30/00 (2023.01);
B82Y 40/00 (2023.01);
C01B 32/15 (2023.01);
C05F 11/00 (2023.01);
C05F 11/02 (2023.01);
H01G 11/36 (2023.01)

(21) **1202500003 - PCT/EP2023/068838**

(22) 07/07/2023

(30) **EP n° 22183760.2 du 08/07/2022**

(54) **Uses of a carbon produced from a method for the material treatment of raw materials.**

(72) HEMMERLE, Karl-Heinz (LI)

(73) **Merenas Trust Reg.**, Meierhofstr. 2, FL-9490 Vaduz, Liechtenstein (LI)

(74) **SPOOR & FISHER Inc. NGWAFOR & PARTNERS SARL, The House of Gideon, Golf/Bastos Quarters, opposite The American Embassy, Entrance-Saint John Paul II Boulevard, P.O. Box 8211, YAOUNDE (CM).**

(57)

The invention relates to uses of an amorphous carbon produced from a method based on a charring and distill ation process for the material treatment of carbon-containing raw materials with a structure of a three-dimensional arrangement of carbon nanoparticles as agglomerates. The carbon serves for medical use, as thennal and/or refractory and/or radiation-resistant insulating material, as a filter element, as a storage element or for the production of plant products or for planting water-poor regions. The invention also relates to a storage device (40) as an electric energy storage device in the fonn of a double-layer capacitor with a symmetrical structure, with a housing (41) and a collector (42) each from the outside inwards, with an electrode (43) fonned as a carbon layer and a separator (44) with an electrolyte. The carbon layer is fonned as agglomerates from an amorphous carbon produced by the method for the material treatment of carbon-containing raw materials and having the structure of the three-dimensional arrangement of carbon nanoparticles.

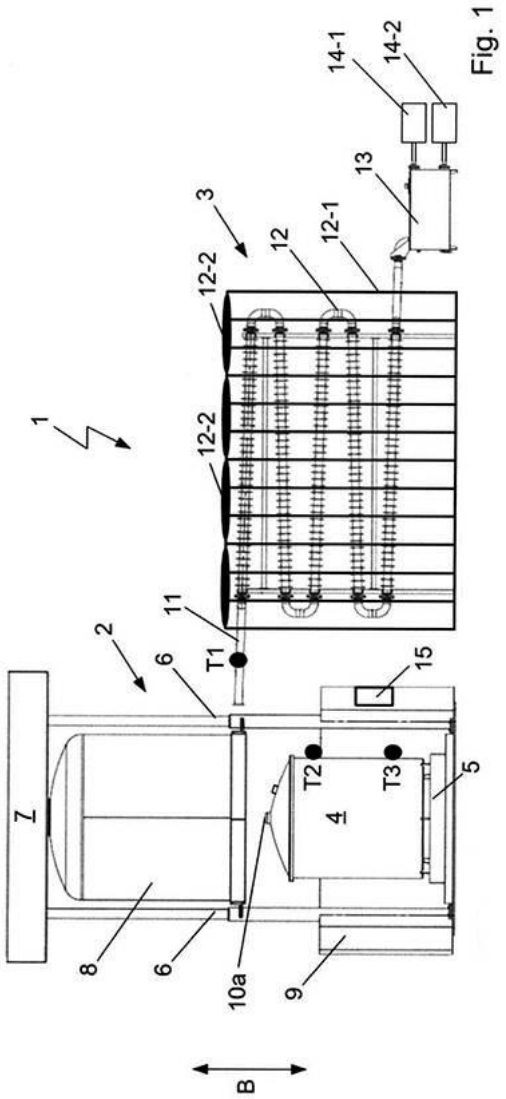

Fig. 1

---

(11) **22081**

Consulter le mémoire

(51) B01J 20/20 (2023.01);
B01J 20/30 (2023.01);
C01B 32/05 (2023.01);
C10B 41/00 (2023.01);
C10B 47/00 (2023.01);
C10B 53/00 (2023.01);
C10B 53/02 (2023.01);
C10G 1/10 (2023.01);
C10K 1/04 (2023.01)

(21) **1202500004 - PCT/EP2023/068829**
(22) 07/07/2023
(30) **EP n° 22183741.2 du 08/07/2022**

(54) **Apparatus And Method For Treating Raw Materials, And Carbon Produced Using Said Method.**

(72) HEMMERLE, Karl-Heinz (LI)
(73) **Merenas Trust Reg.**, Meierhofstr. 2, FL-9490 Vaduz, Liechtenstein (LI)

(74) **SPOOR & FISHER Inc. NGWAFOR & PARTNERS SARL, The House of Gideon, Golf/Bastos Quarters, opposite The American Embassy, Entrance-Saint John Paul II Boulevard, P.O. Box 8211, YAOUNDE (CM).**
(57)
The invention relates to an apparatus (1) for the material treatment of raw materials. The apparatus (1) has a heating system (2), a distillation unit (3), and a reaction unit (4), as well as a contrai device (15). The reaction unit (4) is designed so that it can be charged with the raw materials for treatment. The heating system (2) can be opened and closed in order to be loaded with the reaction unit (4). An exhaust gas line (11, 11a, 11b) is pravided between the reaction unit (4) and the di stillation unit (3) in order to discharge the exhaust gases from the reaction unit (4). The distillation unit (3) has a cooling section (12) comprising an apparatus for forced cooling. The cooling section (12) is located inside an air guide housing (12-1) for guiding ambient air via the cooling section (12) in a targeted manner and/or is fo1med from at least one coaxial tube for the passage of gases and a heat transfer fluid. Temperature sensors (T1, T2, T3) are pravided in the region of the heating system (2) and the distillation unit (3). A suction device (14-1) is pravided inside the reaction unit (4) in order to extract gases from the reaction unit (4) and generate a vacuwn. The temperature sensors (T1, T2, T3) and the suction device (14-1) are connected to the contrai device (15). The invention also relates to: a method for operating an apparatus (1) for the material treatment of raw materials; and a carbon praduced using said method.

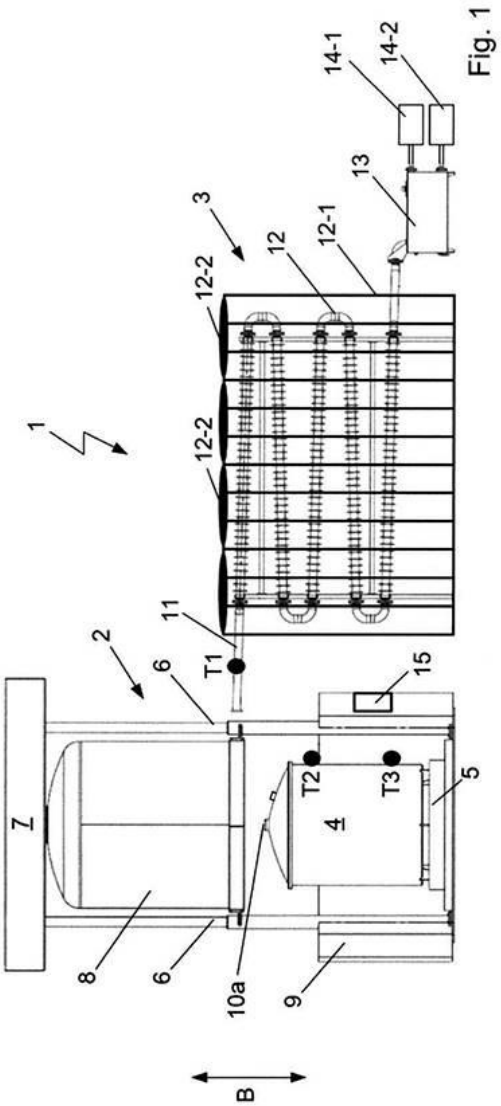

Fig. 1

---

(11) **22082**

Consulter le mémoire

(51) A23G 9/00 (2023.01);
A23G 9/04 (2023.01);
A23G 9/28 (2023.01);
A23G 9/32 (2023.01);
A23L 33/10 (2023.01);
A23L 33/105 (2023.01)

(21) 1202500011

(22) 17/07/2024

(54) **Crème glacée aux épices et fruits tropicaux et son procédé de fabrication.**

(72) DIABATE Lamogognouma (CI)

(73) **DIABATE Lamogognouma**, B.P. 124 Cidex 3 ABIDJAN (CI)

(57)

L'invention est une crème glacée obtenue par un mélange d'une base et d'une composition annexe d'extrait de plantes tropicales, aromatisant, texturant et colorant, pouvant être issu de sépales de Hibiscus sabdariffa, de poudre de Adansonia digitata, de feuilles de Combretum micranthum, de graines de Tamarindus indica, de pulpe de fruit de Mangifera indica, de rhizome de Zingiber officinale et de poudre de graine de Pennisetum glaucum. L'invention est obtenue selon un procédé qui comprend la préparation de la base qui consiste à disperser des ingrédients dans un volume donné de lait, la préparation de la composition annexe d'extrait de plantes tropicales, consistant à obtenir des jus édulcorés et concentrés d'extraits de plantes et la formulation qui consiste à réaliser un mix de 70% -85% de base et de 15%-35% d'extraits de plantes. Le mix est turbiné pour donner la crème glacée qui est conservée et stockée au congélateur.

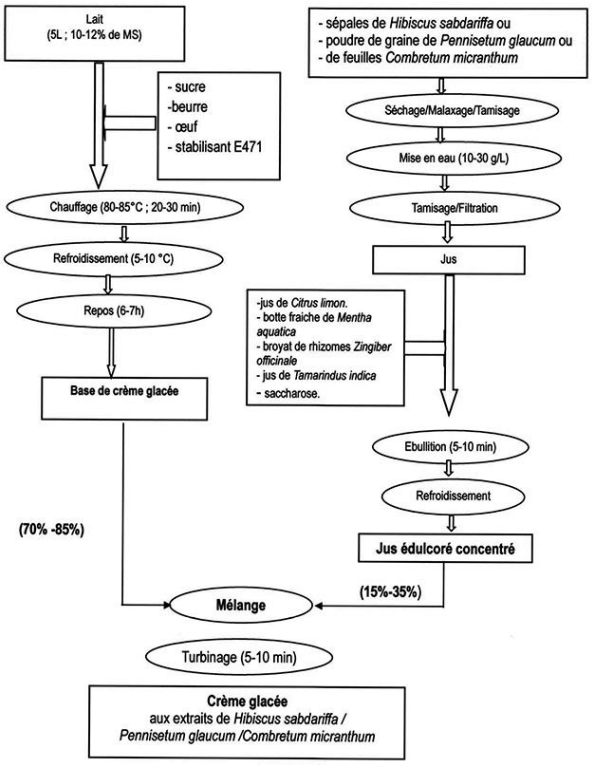

FIGURE 1

Planche Unique – Fig. 1

---

(11) **22083**

Consulter le mémoire

(51) C04B 14/10 (2006.01);
C04B 18/12 (2006.01);
C04B 7/14 (2006.01);
C04B 7/38 (2006.01)

(21) **1202500086 - PCT/CN2023/106832**

(22) 11/07/2023

(30) **CN n° 2022112016787 du 29/09/2022**

(54) **Preparation method for activated kaolinite.**

(72) LI, Jun (CN);
LI, Runguo (CN);
ZENG, Jisheng (CN);
HOU, Li (CN);
ZHANG, Chao (CN);
ZHENG, Xianming (CN);
LU, Zhongyuan (CN);
JIANG, Jun (CN)

(73)

1- **CBMI CONSTRUCTION CO., LTD,** No. 7, Xingfu Road, Fengrun District,

TANGSHAN CITY, Heibei Province 064000 (CN)

2- **SOUTWEST UNIVERSITY OF SCIENCE AND TECHNOLOGY,** 59 Qinlong Avenue, Fucheng District, MIANYANG CITY, Sichuang Province 621010 (CN)

(74) **KEDI & Associates SCP, Immeuble RIC Mendong, Porte A1, Dôvv Mendong, B.P. 5013, YAOUNDE (CM).**

(57)

The present disclosure provides a preparation method for an activated kaolinite, which adopts a thermal activation reduction method to obtain the activated kaolinite. Specifically, a prepared raw meal is dried and then thermally decomposed for activation, and after cooling, the activated kaolinite is obtained. The appearance of the activated kaolinite obtained by the present disclosure is greyish black, the activity index is greater than or equal to 90%, and the fluidity ratio of cernent mortar is greater than or equal to 95%. The materials used by the present disclosure are all nonmetallic mine tailings or washing wastes, realizing the treatment of tailings into resources and reducing environmental pollution.

---

(11) **22084**

Consulter le mémoire

(51) H02J 3/00 (2023.01)

(21) 1202500017

(22) 30/12/2024

(54) **Dispositif de fourniture d'électricité à petite échelle.**

(72) TRAORE Hamadou (BF)

(73) **TRAORE Hamadou**, S/C 01 B.P. 47, OUAGADOUGOU (BF)

(57)

La présente invention se situe dans le domaine des énergies électriques. Elle concerne un dispositif de fourniture d'électricité à petite échelle qui permet de résoudre les problèmes de délestages dans les zones dépourvues d' installations électriques. Le dispositif objet de l'invention comprend un dynamomètre (bobine) connecté par un alternateur par des courroies d'entrainements. L'ensemble dynamo-alternateur est fixé par un support et un régulateur de tension connecté par l'alternateur permet de varier la tension aux bornes de l'alternateur. Grâce aux batteries reliées à l'alternateur par des fils de connexion et grâce aux mouvements rotatifs de l'alternateur, lesdites batteries accumulent de l'énergie mécanique qui est transformée grâce à un convertisseur en énergie électrique utilisable aussi bien par les ménages que des unités industrielles.

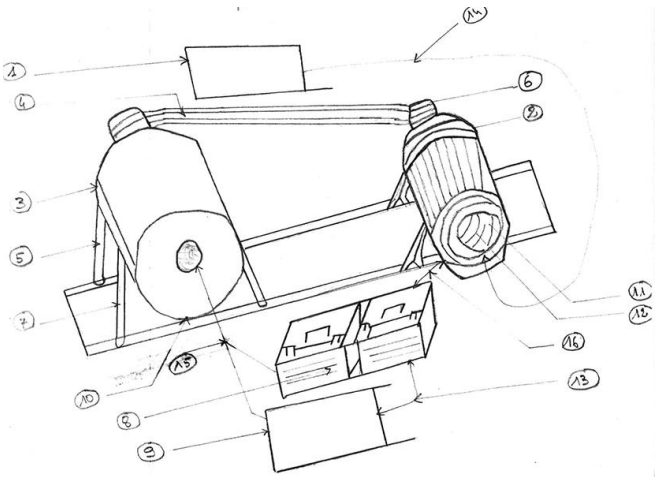

Planche I

---

(11) **22085**

Consulter le mémoire

(51) B63B 11/02 (2023.01);
B63B 11/04 (2023.01);
B63B 25/12 (2023.01);
B63B 43/06 (2023.01)

(21) **1202500025 - PCT/EP2023/072170**
(22) 10/08/2023
(30) **EP n° 22190715.7 du 17/08/2022**

(54) **Floating struture.**

(72) BEREZNITSKI Alexei (MC) et
BEAUDOUX Herve Piacentino (MC)

(73) **Single Buoy Moorings Inc.**, route de Fribourg 5, CH-1723 MARLY (CH)

(74) **Cabinet ÉKÉMÉ LYSAGHT SARL, B.P. 6370, YAOUNDE (CM).**

(57)

The invention relates to a Floating Production Storage and Offloading, FPSO-, or Floating Production Storage, FSO-, structure comprising a hull adapted to support a weight of at least 50.000 tons, preferably at least 70.000 tons, with sidewalls of a length L extending in a longitudinal direction, a bottom structure and an upper deck, the hull having a breadth B, a process unit support structure overlying the upper deck, hydrocarbon processing units mounted on the process unit support structure, an outer part of the hull comprising: side spaces being bounded by the bottom structure, the upper deck, a respective side wall and an adjacent longitudinal sidewall, the adjacent longitudinal sidewalls being situated at a distance Wt from the side walls, Wt being at least equal to the smallest of 0.2B or 11.5 m, an inner part of the hull comprising: at least one hydrocarbon storage tank for storage of hydrocarbons being situated between the bottom structure, the upper deck and the adjacent longitudinal walls, wherein the vessel comprises a centre line bulkhead and, between one and four hydrocarbon storage tanks of substantially the same size extending, in a transverse direction, between an adjacent longitudinal sidewall and the centreline bulkhead.

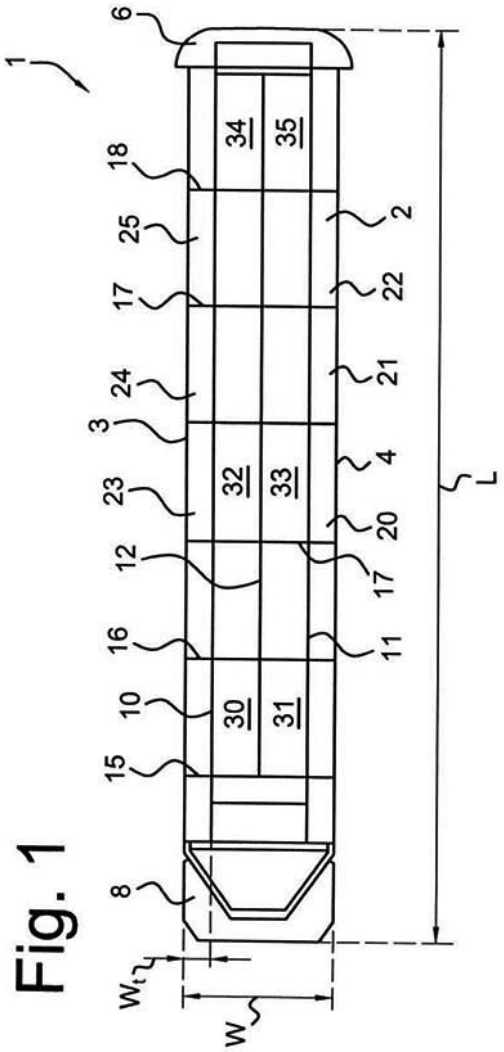

Fig. 1

(11) **22086**
Consulter le mémoire
(51) H01B 17/38 (2019.01);
H01B 17/62 (2019.01);
H01F 27/40 (2019.01)
(21) **1202400102 - PCT/IB2022/058944**
(22) 21/09/2022

(30) **US n° 63/246, 783 du 21/09/2021 et US n° 63/374,747 du 06/09/2022**

(54) **Apparatus and methods of preventing power outages.**

(72) Larry McHenry (US)

(73) **POWER GRID PROFESSIONALS INC**, 6501 Aaron Aronov Drive Fairfield, Alabama 35064 (US)

(74) **DUGA TITANJI & PARTNERS IP, B.P. 3331, YAOUNDE (CM).**

(57)

An apparatus configured to prevent electrical outages is provided herein. Methods of coating a transformer in an insulator coating are also provided herein. In various exemplary embodiments, the apparatus comprises an insulator configured to prevent an electrically charged animal or debris from contacting a grounded surface of a transformer.

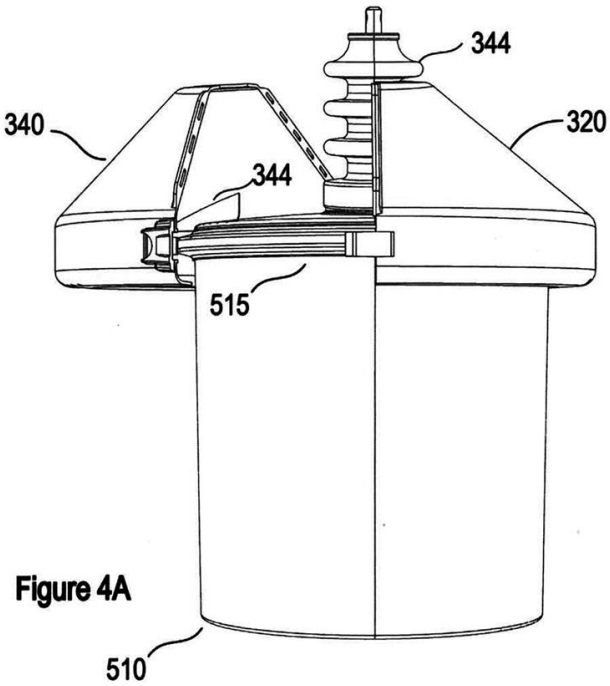

Figure 4A

---

(11) **22087**

Consulter le mémoire

(51) G06F 16/903 (2023.01);
G06F 16/9035 (2023.01);
G06F 16/9038 (2023.01)

(21) **1202500059 - PCT/CA2022/051391**

(22) 20/09/2022

(30) **US n° 17/945, 551 du 15/09/2022**

(54) **Computer-Implemented Visual Query Matching Methods, And Systems For Implementing Thereof.**

(72) KASHYAP, Arun (CA)

(73) **Tanar Corp.**, 18 King Street East, Suite 1400, Toronto, Ontario M5C IC4 (CA)

(74) **SPOOR & FISHER Inc. NGWAFOR & PARTNERS SARL, The House of Gideon, Golf/Bastos Quarters, opposite The American Embassy, Entrance-Saint John Paul II Boulevard, P.O. Box 8211, YAOUNDE (CM).**

(57)

The embodiments described herein are directed to computer-implemented visual query matching methods and systems for implementing thereof. An example method includes storing first query data including queries associated with a first set of users, wherein each query includes selected criteria from multiple query criteria and first fil ter data for the multiple query criteria; storing second query data including metadata and queries associated with a second set of users, wherein each query includes selected criteria from the multiple query criteria and second filter data for the multiple query criteria; determining, by a processor, matching users from the second set of users for a first user of the first set of users; and providing, by the processor to the first user, a dashboard display including a matrix of the matching users.

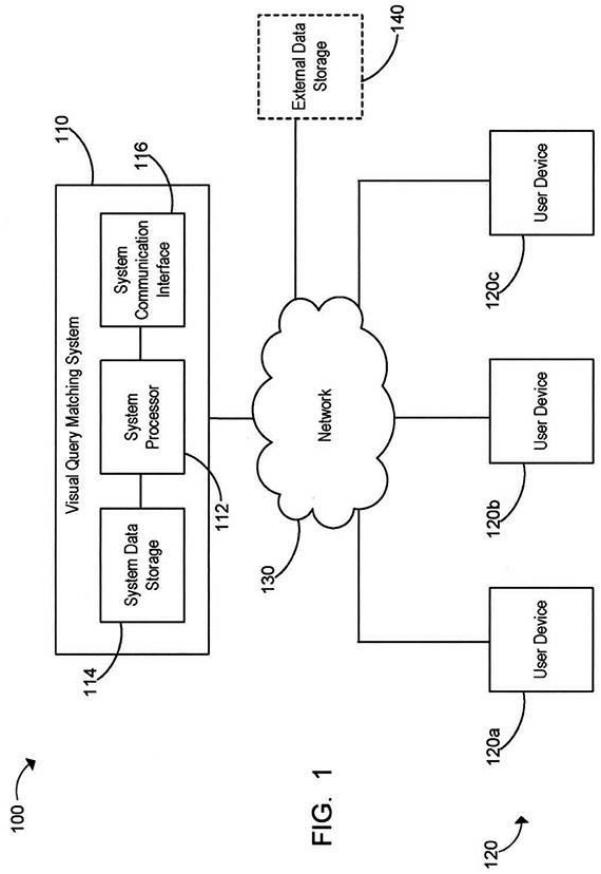

FIG. 1

Fig. 1

---

(11) **22088**

Consulter le mémoire

(51) E21D 21/00 (2023.01);
E21F 17/18 (2023.01)

(21) **1202500060 - PCT/AU2023/050854**

(22) 01/09/2023

(30) **EP n° 22196059.4 du 16/09/2022**

(54) **A sensor apparatus for use in a tunnel.**

(72) VALLATI, Osvaldo (AU)

(73) **SANDVIK MINING AND CONSTRUCTION AUSTRALIA (PRODUCTION/SUPPLY) PTY LTD**, Level 5 / 135 Coronation Drive, MILTON, Queensland 4064 (AU)

(74) **S.C.P AKKUM, AKKUM & Associates, No. 1777, rue 6.261, Yaoundé 2, Auditorium Jean Paul II boulevard, Face Brigade de Gendarmerie, Mbankolo, B.P. 4966, YAOUNDE (CM).**

(57)

A sensor apparatus 20 for use in a tunnel 2 having at least one rock boit 6 installed in rock strata 1 defining the tunnel 2, the sensor apparatus 20 including a housing 26 defining an operating space, at least one sensor device 40 attached to the housing 26 configured for detecting convergence of the tunnel 2 in the vicinity of the sensor device 40, a battery 45 configured to provide power to at least the sensor device 40 characterised in that the sensor apparatus 20 includes a mou nt 23 that is positioned to a rear of the housing 26 for attachment to the rock boit 6, and a joint 27 that is adjustable so as to allow for adjustment of an orientation of the sensor device 40 relative to the mount 23.

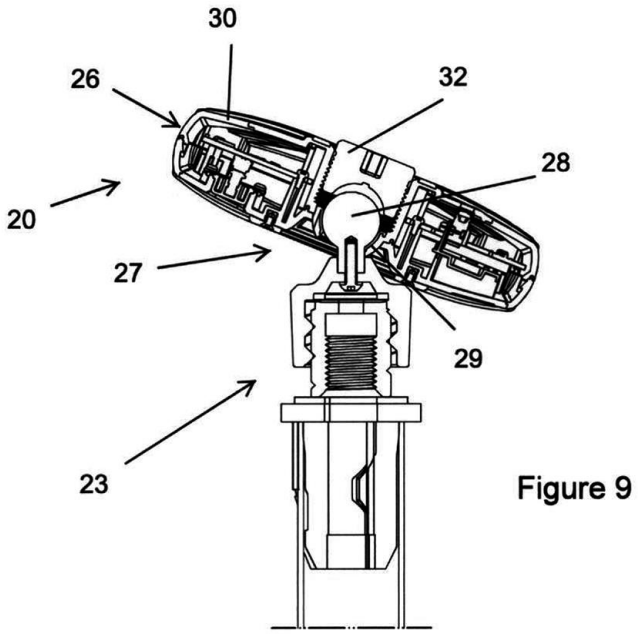

Figure 9

(11) **22089**

Consulter le mémoire

(51) B61L 25/02 (2023.01)
(21) **1202500064 - PCT/CN2023/134396**
(22) 27/11/2023
(30) **CN n° 202211651157.1 du 21/12/2022**

(54) **Positioning method fusing historical running trajectory and Beidou navigation, and apparatus.**

(72) YUE, Jinyu (CN);
HAN, Geer (CN);
JIA, Qingwen (CN);
LUO, Yina (CN) et
CHENG, Jiajia (CN)

(73) **CASCO SIGNAL LTD.**, Room 1101, Lane 1401, No.21, Jiangchang Rd. Jingan District, Shanghai 200072 (CN)

(74) **SCP Cabinet NGO MINYOGOG & Associés, Rue Mvog Fouda, Sis derrière Immeuble "ancien FONADER", B.P. 20501, YAOUNDE (CM).**

(57)

Disclosed in the present invention are a positioning method capable of fusing a hi storical operation track and Beidou navigation, and an apparatus thereof. The method includes: receiving longitude and latitude information sent by a Beidou navigation system; determining validity of historical track information in combination with received longitude and latitude information and corresponding historical track information; when the historical track information is valid, searching an alternative section according to types of a terminal; traversing the alternative section, and converting longitude and latitude to section position information; according to the types of the terminal, determining whether converted section position information in the alternative section is valid; and when the converted section position information is valid, outputting the section position information. The present invention has the fo llowing advantages: according to the method, calculation is performed by ful ly utilizing the historical track information of the terminal, so that the calculation arnount of a processor device is greatly reduced, and the compression rate can reach 98% or more; meanwhile, the CPU utilization rate is also increased; and a server with the sarne configuration can perform calculation tasks of larger stations, more stations and more terminais, so that the hardware input cost is saved.

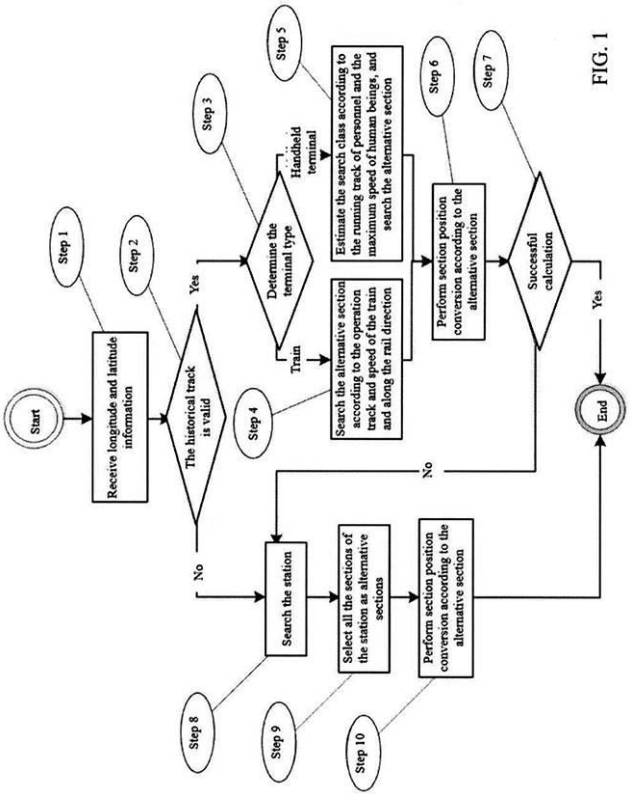

FIG. 1

Fig. 1

---

(11) **22090**

Consulter le mémoire

(51) A61K 8/49 (2023.01);
A61K 8/73 (2023.01);
A61Q 19/02 (2023.01)
(21) **1202500066 - PCT/EP2023/074256**
(22) 05/09/2023
(30) **DE n° 10 2022 209 937.0 du 21/09/2022**

(54) **Active ingredient combinations from alkylamidothiazoles and one or more biopolymers.**

(72) MEYER, Melina (DE);
PLEHN, Caroline (DE);
MEIRING, Uta (DE);

STUHR, Aylin (DE) et
HANSSON, Sylke (DE)

(73) **BEIERSDORF AG**, Beiersdorfstraβe 1-9, 22529 HAMBURG (DE)

(74) **S.C.P AKKUM, AKKUM & Associates, No. 1777, rue 6.261, Yaoundé 2, Auditorium Jean Paul II boulevard, Face Brigade de Gendarmerie, Mbankolo, B.P. 4966, YAOUNDE (CM).**

(57)

The invention relates to active ingredient combinations from one or more alkylamidothiazoles and one or more cosmetically or dermatologically acceptable biopolymers, which are suitable for increasing the viscosity of aqueous solutions, selected from the group of alcohols provided with one or more hydroxyl groups and/or from the group of polysaccharides esterified and/or etherified with carboxylic acids and of the non-esterified and non-etherified polysaccharides that are composed of interlinked glucose and/or mannose and/or galactose and/or glucuronic acid and/or rhamnose units, wherein, if xanthane or hydroxypropyl starch phosphate is selected as the biopolymer, at least one further biopolymer must be present.

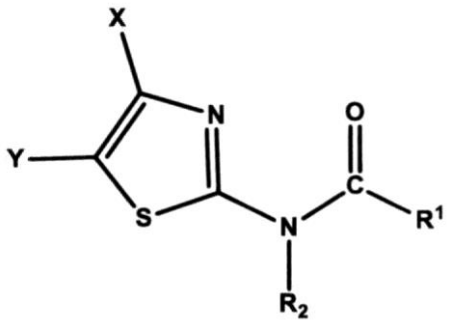

General Formula

---

(11) **22091**

Consulter le mémoire

(51) B60M 1/20 (2023.01);
B60M 1/24 (2023.01)

(21) **1202500067 - PCT/EP2022/075988**

(22) 19/09/2022

(54) **Half-Piece For A Device For Attaching A Tube.**

(72) KHOUYA, Christophe, (FR) et
DELAGE, Michael, (FR)

(73) **GALLAND**, 5 ZA de L'illot, 33240 LA LANDE DE FRONSAC (FR)

(74) **FORCHAK IP & LEGAL ADVISORY, "LAW FIRM HOUSE", NO. 11488 Manga Williams Avenue, Down Beach, P.O. Box 370, LIMBE (CM).**

(57)

The invention relates to a half-piece (6) for a device (5) for attaching a tube (2, 3) of a conductor structure (1). The invention also relates to a device (5) intended for attaching a tube (2, 3) and comprising two half-pieces (6), and to an attachment system (S) comprising two attachment devices (5).

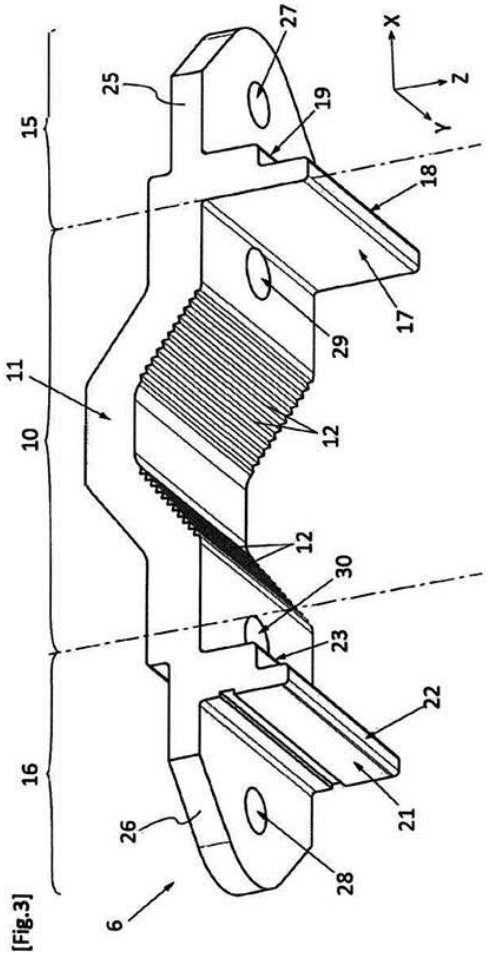

Fig. 3

(11) **22092**

Consulter le mémoire

(51) E21D 21/00 (2023.01);
E21D 21/02 (2023.01);
E21F 17/18 (2023.01);
G01B 5/30 (2023.01);
G01B 7/16 (2023.01)

(21) **1202500068 - PCT/ZA2023/050055**

(22) 11/09/2023

(30) **ZA n° 2022/09801 du 20/09/2022**

(54) **A Displacement Measuring Device For Installation In A Rock Hole.**

(72) PASTORINO, Paolo (AU);
KNOX, Greig (ZA) et
ABREU, Ruai (ZA)

(73) **INNOVATIVE MINING PRODUCTS (PTY) LTD**, 109 Adcock Ingram Avenue, Aeroton 1451 JOHANNESBURG (ZA)

(74) **NAT AFRICA, Rue 5 Mvog Fouda Ada Immeuble Commercial Bank, 3ème étage, YAOUNDE (CM).**

(57)
The invention provides a displacement measuring device \A/hich includes an elongate rigid body which extends between a proximal end and a distal end and which is adapted for Insertion in a rock hole, the body including a first member and a second member, a proximal anchor engaged with the first member and positioned and adapted to engage the rock hole at a proximal location, a distal anchor engaged with the second member and positioned and adapted to engage the rock hole at a distal location, and a displacement sensor, wherein the first member is adapted to move axially relatively to the second member when the proximal location moves away from the distal location, as a resuit of a displacement, and wherein the displacement sensor is responsive to movement of the first member relatively to the second member and which is adapted to generate a first output which is indicative of the extent of the displacement.

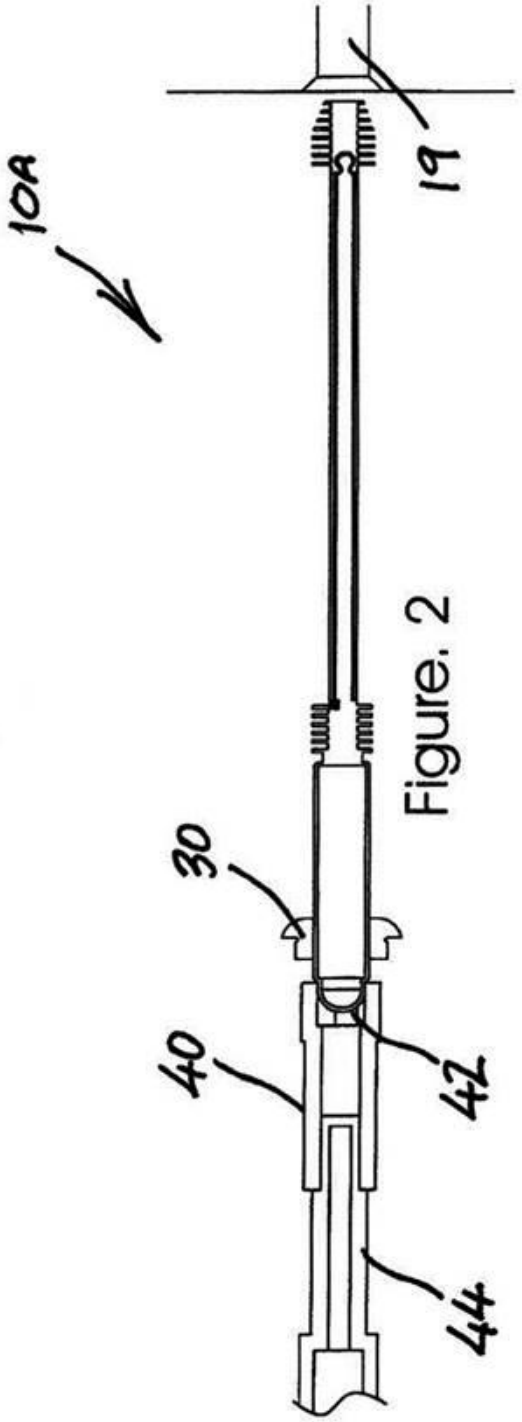

Figure 2

(11) **22093**

Consulter le mémoire

(51) A01C 7/06 (2023.01)

(21) 1202500081

(22) 27/08/2024

(54) **Semoir-épandeur à calibrage automatique.**

(72) ADJAFFI Koffi (CI)

(73) **CIDT Compagnie Ivoirienne pour le Développement des Textiles**, Route de Béoumi, B.P. 622, BOUAKÉ (CI)

(57)

La présente invention a pour objet un semoir-épandeur tracté, destiné à semer des graine de coton et autres graines de différents calibres et à épandre simultanément l'engrais et comprenant un châssis (23), sur lequel sont sur lequel sont assemblés un traceur, un semoir et un épandeur, munis chacun d'agitateurs, d'une trappe (17 et 17') pour régler le débit de sortie, et une goulotte de descente qui conduit aux une sorties de trémie (13), et à un coutre soc semeur (14) destiné à fendre le sol pour enfuir d'abord le fertilisant, puis la graine, pour l'épandeur. Le châssis comprend en outre, un système de guidage (8 ; 16 ; 28 ; 29), un moyen d'attelage (22), une rasette de recouvrement de semis (12), des roues à rayons (6) pour déplacer l'invention et entrainer les turbines, et des roues plombeuses (8) pour damer la terre sur la ligne de semi.

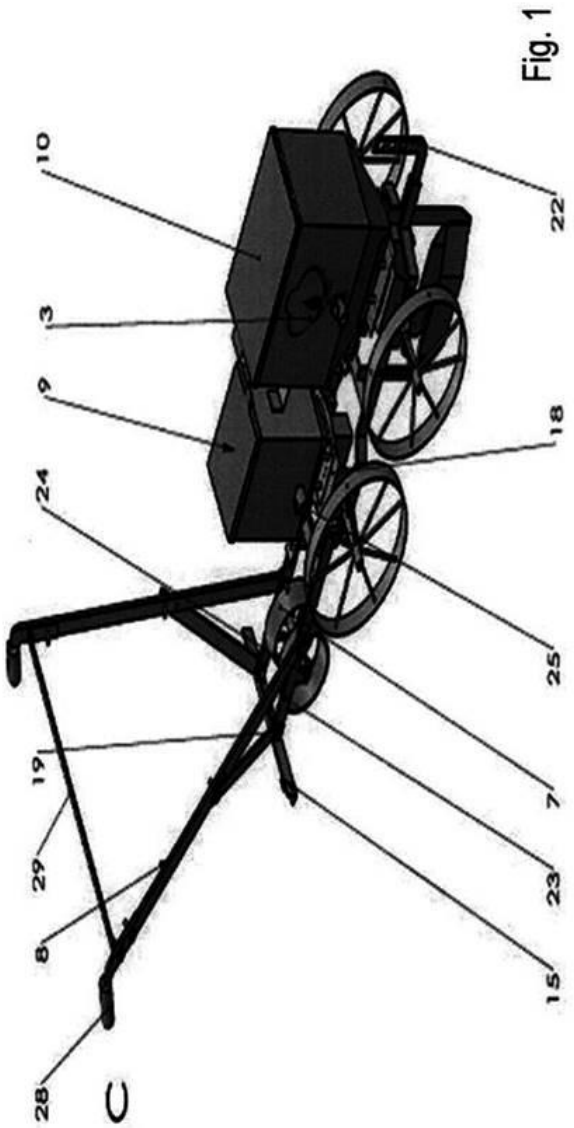

Fig. 1

---

(11) **22094**

Consulter le mémoire

(51) G01R 31/08 (2023.01);
G01R 31/58 (2023.01);
H01B 11/22 (2023.01);
H01B 7/18 (2023.01)

(21) **1202500085 - PCT/US2023/075733**
(22) 02/10/2023
(30) **US n° 63/412,270 du 30/09/2022**

(54) **Systems and methods for operating an overhead electrical line.**

(72) BOSZE, Eric (US);
CORBALIS, Kevin (US) et
GOEKJIAN, David (US)

(73) **CTC GLOBAL CORPORATION**, 2026 McGaw Avenue, Irvine, California 92614 (US)

(74) **S.C.P AKKUM, AKKUM & Associates, No. 1777, rue 6.261, Yaoundé 2, Auditorium Jean Paul II boulevard, Face Brigade de Gendarmerie, Mbankolo, B.P. 4966, YAOUNDE (CM).**

(57)

Systems and methods for the détermination of a heaith index associated with an overhead electrical cable having a fiber-reinforced composite strength member and an electrical conductor surrounding the fiber-reinforced composite strength member. Operational data is collected from the electrical cable during opération of the cable and that data is utilized to update the heaith index over time. The updated heaith index may be utilized to estimate the remaining usefui lifetime of the overhead electrical cable on a continuous basis.

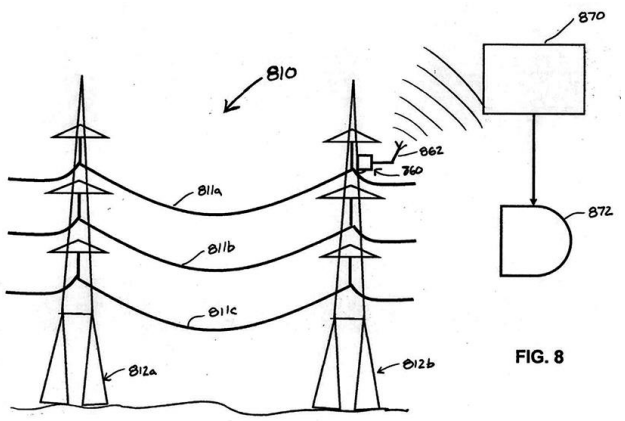

Fig. 8

---

(11) **22095**

Consulter le mémoire

(51) F42D 1/00 (2023.01);
F42D 3/04 (2023.01);
G06F 111/04 (2023.01);
G06F 111/10 (2023.01);
G06F 30/20 (2023.01)

(21) **1202500094 - PCT/US2023/076475**

(22) 10/10/2023

(30) **US n° 63/379, 621 du 14/10/2022 et**
US n° 18/484, 130 du 10/10/2023

(54) **Blast Heave Modeling Utilizing Energy Partitioning.**

(72) PREECE, Dale S. (US);
BHUIYAN, A B M Abdul Ali (US) et
LOWNDS, Charles Michael (US)

(73) **Dyno Nobel Inc.**, 6440 South Millrock Drive, Suite 150, Salt Lake City, Utah 84121 (US)

(74) **SPOOR & FISHER Inc. NGWAFOR & PARTNERS SARL, The House of Gideon, Golf/Bastos Quarters, opposite The American Embassy, Entrance-Saint John Paul II Boulevard, P.O. Box 8211, YAOUNDE (CM).**

(57)

A blast modeling system may generate a site model based on blast input data. The blast input data may include blasthole data, bench information, and geology input data. The site model may comprise a plurality of distinct éléments representing rock masses. The blast modeling system may simulate a blast by déterminé initial pressures in each blasthole caused by a détonation of an explosive. The blast modeling system may détermine a heave of the blast based in part on the initial pressures, and display a simulation that is based in part on the heave.

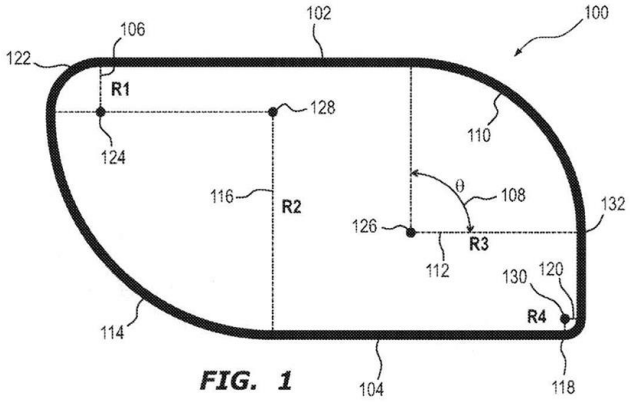

FIG. 1

(11) **22096**

Consulter le mémoire

(51) H02K 1/2795 (2023.01);
H02K 21/24 (2023.01);
H02K 9/06 (2023.01)

(21) **1202500118 - PCT/IT2022/000054**

(22) 25/10/2022

(54) **Axial-Flux Electric Motor.**

(72) TORREGGIANI, Ambra (IT);
BIANCHINI, Claudio (IT) et
DAVOLI, Matteo (IT)

(73) **CIFARELLI S.P.A.**, Strada Oriolo, 180, 27058 Voghera (Pavia) (IT)

(74) **S.C.P AKKUM, AKKUM & Associates, No. 1777, rue 6.261, Yaoundé 2, Auditorium Jean Paul II boulevard, Face Brigade de Gendarmerie, Mbankolo, B.P. 4966, YAOUNDE (CM).**

(57)

An axial flux electric motor comprises a rotor, a stator and power means that are active on the rotor and/or stator; the rotor comprises a rotor plate designed to house magnetically active elements that are angularly equallyspaced and retaining means connected to the rotor plate and resting on the magnetically active elements along a minimum radius circumference and/or along a maximum radius circumference, the magnetically active elements being positioned within said minimum and maximum radius circumferences.

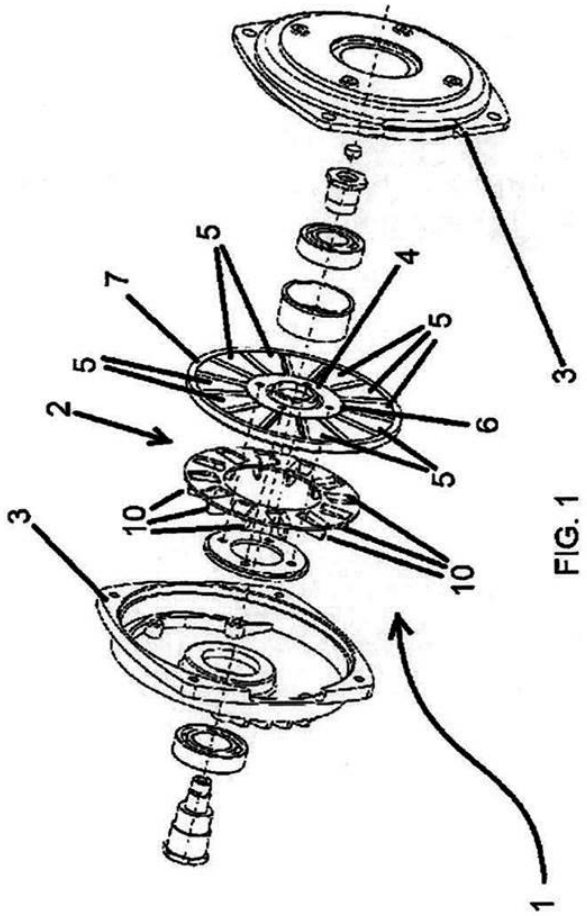

Fig. 1

(11) **22097**

Consulter le mémoire

(51) H04W 4/42 (2023.01)

(21) **1202500119 - PCT/CN2023/132179**

(22) 17/11/2023

(30) **CN n° 202310215458.8 du 07/03/2023**

(54) **Virtual Coupling Radio Block Center Switchidng Method For Heavy Haul Railway Device And Medium.**

(72) XIA, Ming (CN);
LIU, Jiao; (CN);
HOU, Xiaowei (CN);
LAI, Hao (CN);
CHEN, Jiao (CN);
ZENG, Fanyu (CN) et
WANG, Tianhe (CN)

(73) **CASCO SIGNAL LTD.**, Room 1101, No.21, Lane 1401, Jiangchang Rd Jingan District, Shanghai 200435 (CN)

(74) **AMINOU NDALA TITA, Rue 5 Mvog Ada, Immeuble Commercial Bank, 3ème étage, YAOUNDE (CM).**

(57)

The présent invention relates to a method, device and médium for switching a virtual marshalling radio block center for a heavy-haul raiiway, wherein the method designs two modes of virtual marshalling radio block center V-RBC-led authority transfer and onboard-led authority transfer for a non-marshalled train and a marshalled train respectively, and the switching method includes: 1) the non-marshalled train transfers a monitoring right of the non-marshalled train from a V-RBC to an adjacent V-RBC under the V-RBCled authority transfer mode; 2) the marshalled train and the non-marshalled train transfer the monitoring right of the non-marshalled train from a V-RBC to an adjacent V-RBC under the on-board-led authority transfer mode; and 3) the marshalled train transfers the monitoring right of the non-marshalled train from a V-RBC to an adjacent V-RBC under the V-RBC-led authority transfer mode. Compared with the prior art, the présent invention has the advantages of ensuring the efficient authority transfer of the marshalled train and the non-marshalled train, shortening a running interval, and improving a route transportation capacity.

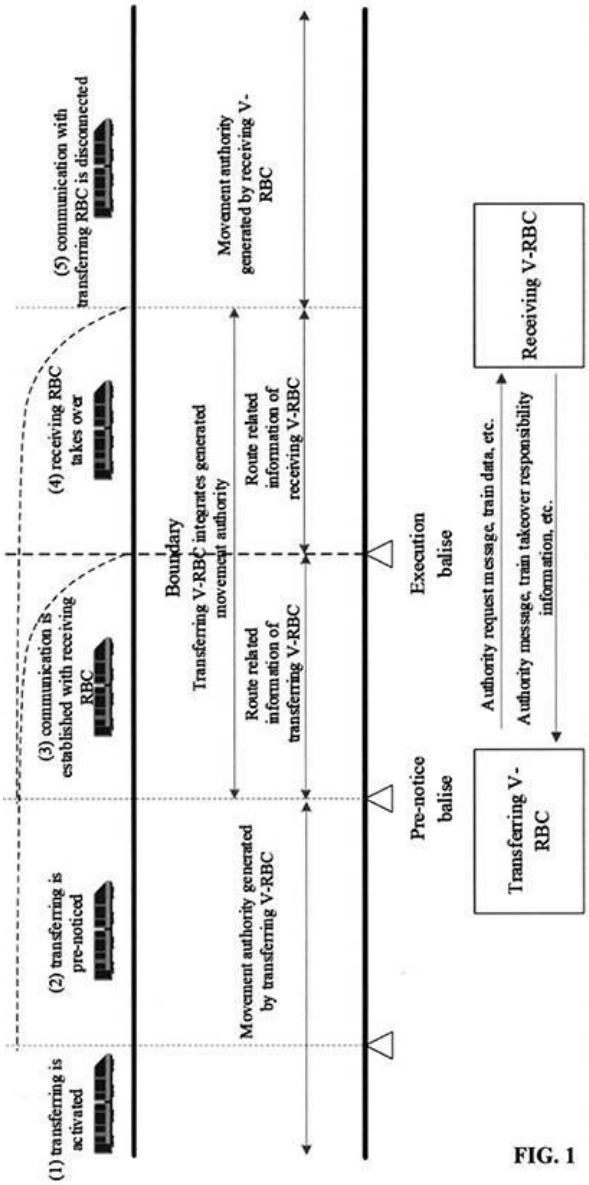

Fig. 1

---

(11) **22098**

Consulter le mémoire

(51) B61L 15/00 (2023.01);
B61L 27/00 (2023.01)

(21) **1202500120 - PCT/CN2023/132167**
(22) 17/11/2023
(30) **CN n° 202211690723.X du 27/12/2022**

(54) **Method for automatically switching from CO level to CN level backup mode, and device and medium.**

(72) ZHANG, Yazhong (CN);
ZHANG, Jianyu (CN);
YANG, Wen (CN);
AN, Hongfei (CN);
LI, Ziwei (CN);
DENG, Hao (CN);
JIAO, Wei (CN) et
OU, Guoen (CN)

(73) **CASCO SIGNAL LTD.**, Room 1101, No.21, Lane 1401, Jiangchang Rd Jingan District, Shanghai 200435 (CN)

(74) **NAT AFRICA, Rue 5 Mvog Fouda Ada Immeuble Commercial Bank, 3ème étage, YAOUNDE (CM).**

(57)

The présent invention relates to a method, device and médium for automatically transferring from a CO level to a CN level backup mode. In the method, when a train runs in a transfer interval from the CO level to a CN level, the train is disconnected from or connected with an RBC but no movement authority is received, and when positioning and an electronic map are available, the train automatically transfers to the CN level backup mode after passing a level transfer point according to level transfer information, backup mode block authorization information and line data information pre-stored in a preset electronic map. Compared with the prior art, the présent invention has the advantages of greatly improving a passing capacity of a station and line opération efficiency.

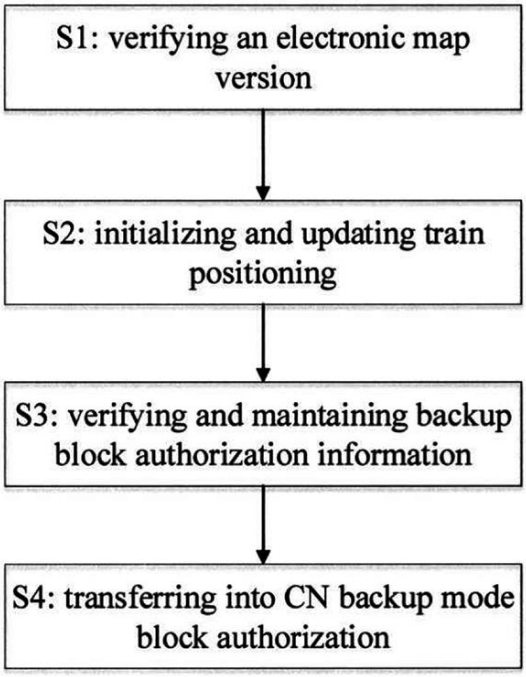

Fig. 2

---

(11) **22099**

Consulter le mémoire

(51) A01M 1/02 (2023.01);
A01M 1/10 (2023.01);
A01M 1/20 (2023.01);
A01N 31/16 (2023.01);
A01N 37/02 (2023.01);
A01P 19/00 (2023.01);
A01P 7/04 (2023.01)

(21) **1202500136 - PCT/IB2023/061104**
(22) 03/11/2023
(30) **IN n° 202221063223 du 04/11/2022**

(54) **An insect trap.**

(72) PATIL, Rohit Himmatrao (IN);
ZADE, Prashant Nandkumar (IN);
KARUMURU, Bhanu Raja Madhura (IN) et BHOGE, Satish Eknath (IN)

(73) **UPL LIMITED**, Uniphos House, CD Marg, 11th Road, Madhu Park, Khar (West) Mumbai-400052 (IN)

(74) **S.C.P AKKUM, AKKUM & Associates, No. 1777, rue 6.261, Yaoundé 2, Auditorium Jean Paul II boulevard, Face Brigade de Gendarmerie, Mbankolo, B.P. 4966, YAOUNDE (CM).**

(57)

An insect trap for luring, trapping and/or killing insects is disclosed. The insect trap includes an enclosure, which comprises a first segment and a second segment. The first segment and the second segment are removably coupled to each other to define a cavity, which is adapted to trap and collect killed insects. Further, the enclosure is defined with at least one opening, which is adapted to allow the insect into the enclosure (thus, the cavity). Furthermore, the insect trap includes an attractant which is positioned inside the enclosure. The attractant is adapted to attract the insects into the enclosure. Additionally, the insect trap includes an insecticide which is disposed inside the enclosure to kill the insect trapped inside the enclosure. The insect trap is effective in trapping and killing of insects, economical to manufacture, reusable and easy to service at desired intervals based on the requirement.

FIG. 1

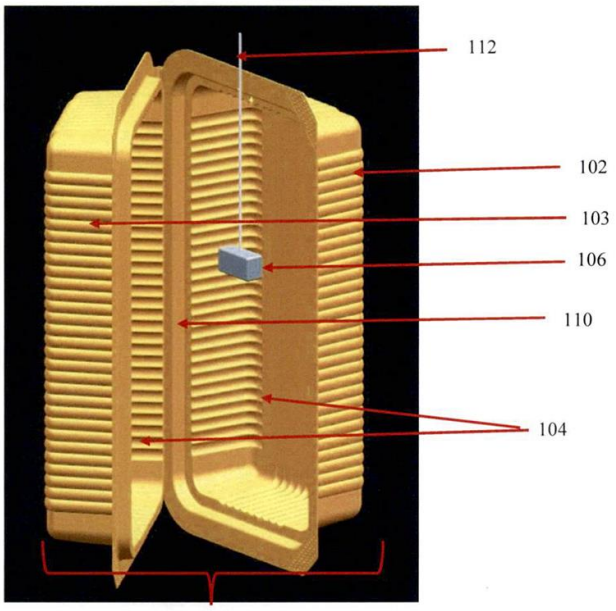

FIG. 1 – Trap (100)

Fig. 1

(11) **22100**

Consulter le mémoire

(51) G01B 11/16 (2023.01);
G01D 5/353 (2023.01);
G01K 11/3206 (2023.01);
G01L 1/24 (2023.01);
G01M 11/00 (2023.01)

(21) 1202500146

(22) 17/11/2023

(30) **US n° 63/426,254 du 17/11/2022**

(54) **Systems and methods for operating an overhead electrical line.**

(72) BOSZE, Eric (US);
CORBALIS, Kevin (US) et
GOEKJIAN, David (US)

(73) **CTC GLOBAL CORPORATION**, 2026 McGaw Avenue, Irvine, California 92614 (US)

(74) **S.C.P AKKUM, AKKUM & Associates, No. 1777, rue 6.261, Yaoundé 2, Auditorium Jean Paul II boulevard, Face Brigade de Gendarmerie, Mbankolo, B.P. 4966, YAOUNDE (CM).**

(57)

Methods and systems for the operation of an overhead electrical line. The systems include one or more distributed sensors associated with an overhead electrical cable and one or more non-distributed sensors associated with the overhead electrical cable. The non-distributed sensors may be used to corroborate line condition values obtained from the distributed sensors, or may be used to calibrate the values obtained from the non-distributed sensors.

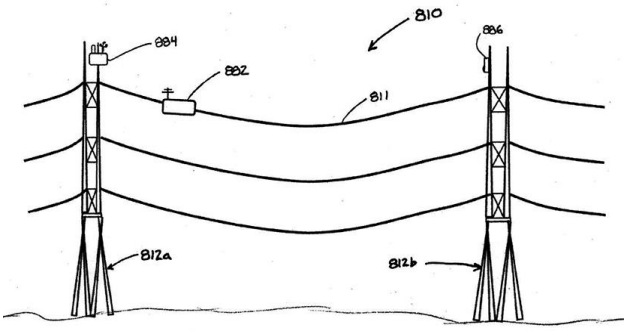

Fig. 8

(11) **22101**

Consulter le mémoire

(51) A61K 31/7088 (2023.01);
A61K 38/46 (2023.01);
A61K 9/51 (2023.01);
A61P 7/00 (2023.01);
C07K 14/47 (2023.01);
C12N 15/113 (2023.01);
C12N 15/12 (2023.01);
C12N 15/88 (2023.01);
C12N 9/22 (2023.01)

(21) **1202500110 - PCT/IB2023/061087**
(22) 02/11/2023

(30) **US n° 63/381,989 du 02/11/2022 et**
US n° 63/517,518 du 03/08/2023

(54) **Compositions and methods for preventing, ameliorating, or treating sickle cell disease and compositions and methods for disrupting genes and gene segments.**

(72) LEAVITT, Blair (CA);
WAGNER, Pamela (CA);
CARON, Nicholas (CA) et
HILL, Austin (CA)

(73) **1-INCISIVE GENETICS, INC.**, 301-980 George Street, Vancouver, British Columbia V6A OH9 (CA) et

2-THE UNIVERSITY OF BRITISH COLUMBIA, 103-6109 AGRONOMY ROAD, VANCOUVER, British Colombia V6T IZ4 (CA)

(74) **S.C.P AKKUM, AKKUM & Associates, No. 1777, rue 6.261, Yaoundé 2, Auditorium Jean Paul II boulevard, Face Brigade de Gendarmerie, Mbankolo, B.P. 4966, YAOUNDE (CM).**

(57)
The present disclosure provides nucleic acids, compositions and vectors containing and their use for effecting gene editing and/or gene expression alteration on sickle cell disease (SCD)-associated genes. e.g.. *in vivo*. The present disclosure further provides compositions for and methods of effecting gene editing and/or gene expression alteration such as on SCD-associated genes in vivo, and methods of preventing, ameliorating, or treating SCD.

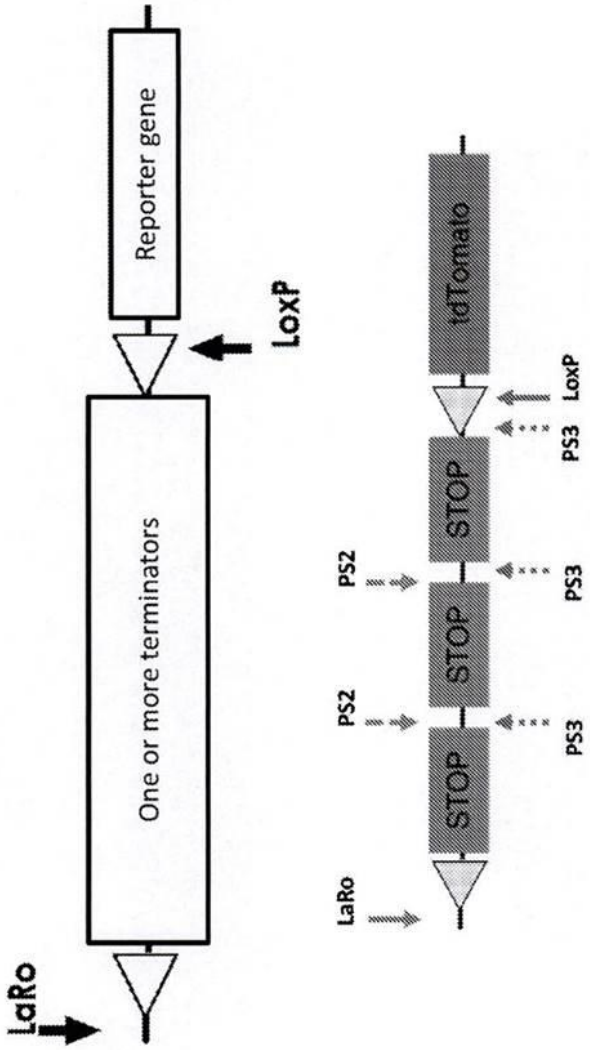

Fig. 1 A

---

(11) **22102**

Consulter le mémoire

(51) A61K 38/16 (2023.01);

A61P 31/12 (2023.01);

C07K 1/06 (2023.01);

C07K 1/107 (2023.01);

C07K 14/155 (2023.01)

(21) **1202500140 - PCT/CN2023/130970**

(22) 10/11/2023

(30) **CN n° 202211410040.4 du 11/11/2022**

(54) **Membrane fusion inhibitor for inhibiting aids virus and drug-resistant strain thereof, and pharmaceutical use thereof.**

(72) HE, Yuxian (CN);
CHONG, Huihui (CN);
GENG, Xiuzhu (CN) et
ZHU, Yuanmei (CN)

(73) **Institute of Pathogen Biology, Chinese Academy of Medical Sciences**, 9 Dong Dan San Tiao, Dongcheng District, BEIJING 100730 (CN)

(74) **S.C.P AKKUM, AKKUM & Associates, No. 1777, rue 6.261, Yaoundé 2, Auditorium Jean Paul II boulevard, Face Brigade de Gendarmerie, Mbankolo, B.P. 4966, YAOUNDE (CM).**

(57)

Provided are a membrane fusion inhibitor for inhibiting HIV and a drug-resistant strain thereof, a derivative thereof, a pharmaceutical composition thereof, and a pharmaceutical use thereof.

FIG. 1

Fig. 1

---

(11) **22103**

Consulter le mémoire

(51) A01N 25/00 (2023.01);
A01N 63/00 (2023.01);
A01P 21/00 (2023.01)

(21) 1202400377

(22) 03/10/2024

(54) **Biopesticide à base de litières, de sucre, d'amidon, et de lactobacilles et son procédé de fabrication.**

(72) Dr NGUEGUIM Jules R. (CM);
Monsieur LOABE Pahimi Alain (CM);
BASGA Simon DJAKBA (CM);
ZIRTED Michaël JOURMBI (CM);
MASSAI TCHIMA Jacob (CM) et
DZEUFACK DJOUMESSI Arthur (CM)

(73) **Institut de Recherche Agricole pour le Développement (IRAD)**, B.P. 2123 Messa, YAOUNDE (CM)

(57)
La présente invention est un biopesticide à base de litières, de sucre, d'amidon et de lactobacilles qui permet de remédier à l'utilisation excessive d'intrants chimiques en faveur de ceux naturelles et biologiques. Il est constitué d'un mélange d'ingrédients liquides et solides selon des proportions bien définies13% de litières de neem et d'eucalyptus ; 2% de sucre brun ; 20% d'amidon ; 5% de lait frais ; 60% d'eau de puits ou de pluie produits dans un dispositif de fermentation et d'une efficacité fongique, insecticide, antimicrobienne et antivirale pour lutter contre les maladies des plantes et réduire les attaques parasitaires chez ces plantes. Le biopesticide selon l'invention est destiné à lutter efficacement contre les ravageurs des cultures, à améliorer la résistance des plantes face aux maladies dont elles sont victimes et à améliorer la fertilité et la productivité des champs.

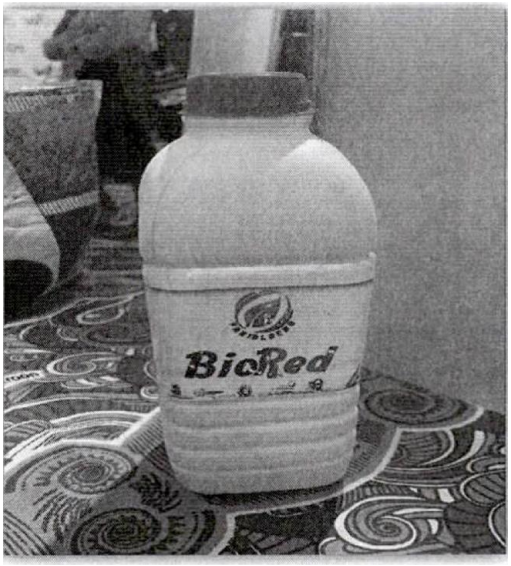

Planche Unique – Fig. 3

---

(11) **22104**

Consulter le mémoire

(51) B65D 65/46 (2023.01);
D21B 1/00 (2023.01);
D21C 5/00 (2023.01);
D21C 5/00 (2023.01)

(21) 1202400458

(22) 25/10/2024

(54) **Pâte à papier, papier et carton obtenus à partir de la paille de riz, produits dérivés et procédé d'obtention.**

(72) TOH Salimata Epse N'GUESSAN (CI) et N'GUESSAN Kalou Bi Sehi Dieudonné (CI)

(73) **1- TOH Salimata Epse N'GUESSAN**, 04 B.P. 382, ABIDJAN 04 (CI) et

2- N'GUESSAN Kalou Bi Sehi Dieudonné, 04 B.P. 382, ABIDJAN 04 (CI)

(57)
La présente invention concerne un procédé de fabrication de papier et de carton à partir de paille, de riz, selon un procédé comprenant plusieurs opérations à savoir la collecte et la découpe, le trempage, la cuisson, le refroidissement et le rinçage, le broyage, le tamisage, le pressage le séchage et l'assemblage. Le papier et le carton ainsi obtenu sont utilisés directement pour impression ou sont façonnés selon des techniques de coupes et d'assemblage pour donner des emballages.

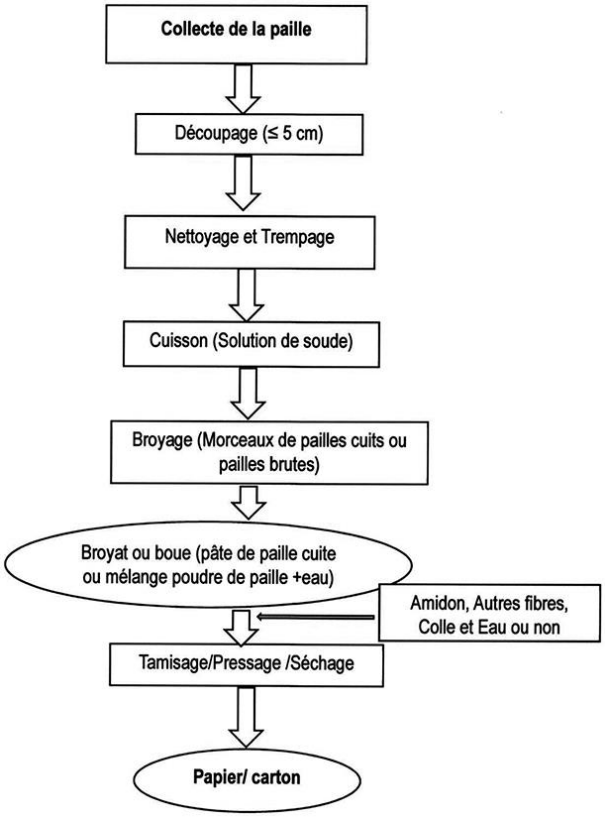

Planche Unique

---

(11) **22105**

Consulter le mémoire

(51) F24S 10/00 (2023.01)

(21) 1202400462

(22) 15/11/2024

(54) **Capteur solaire fixe à fluide chaud pour la production d'eau chaude domestique ou pour le chauffage d'immeuble.**

(72) Dr. KY Thierry S. Maurice (BF)

(73) **Dr. KY Thierry S. Maurice**, 01 BV 30063 Ouagadougou C.N.T 01 (BF)

(57)

L'invention porte sur un capteur solaire fixe à air chaud pour la production d'eau chaude domestique (figure 1) ou pour le chauffage d'immeuble (figure 5). Elle est constituée d'un collecteur à installation fixe (6) sans système de traque du soleil, et d'un réservoir d'eau (8). Le collecteur est constitué d'un réseau de concentrateurs hémisphériques (5), recouvert d'un vitrage simple ou multiple et d'un réseau de lentilles convergentes ou de Fresnel, ou de systèmes RAC (3). La géométrie des concentrateurs hémisphériques (5) permet à des rayons solaires venant avec un angle d'acceptation (I 1+ 12) de concentrer en des points chauds (4). L'air ambiant (1) entre par le bas du capteur, s'échauffe dans le collecteur, et s'élève (2) jusqu'à l'échangeur (10) par thermosiphon. Le dispositif permet de chauffer de l'eau par un système d'échangeur air-eau (10). La figure (5) représente une autre utilisation du capteur pour le chauffage d' immeuble par les cloisons (13) ou le plancher (14).

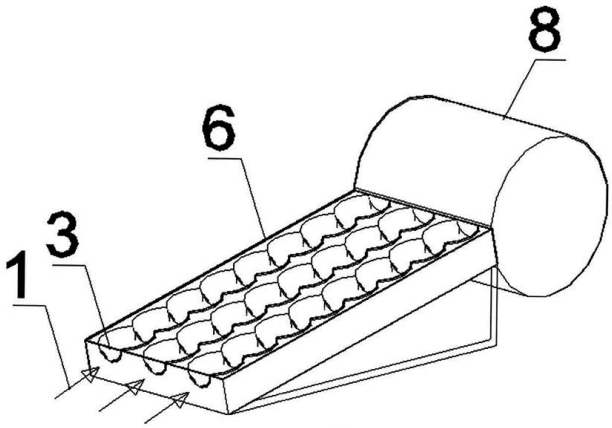

Figure 1

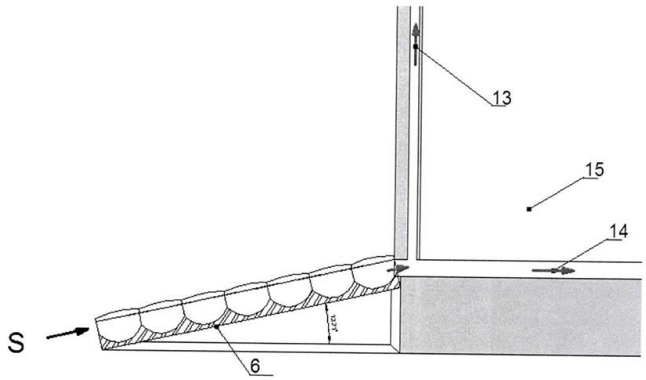

Figure 5

Figure 1 & Figure 5

B
REPERTOIRE SUIVANT LA C.I.B.

	(51)	(11)
1	D02G 3/04	22066
2	G05D 16/20	22070
3	H04L 29/06	22068
4	H01B 17/38	22086
5	A01C 7/06	22093
6	C04B 14/10	22083
7	A01M 1/10	22099
8	A01N 63/00	22103
9	A01P 1/00	22069
10	A23G 9/00	22082
11	A61K 38/17	22072
12	A61K 8/49	22090
13	A61L 9/00	22067
14	A63B 67/00	22071
15	A63F 9/04	22079
16	B01D 53/62	22076
17	B01D 53/62	22077
18	B60M 1/24	22091
19	B61L 15/00	22098
20	B61L 25/02	22089
21	B63B 11/02	22085
22	B65D 65/46	22104
23	C01B 3/04	22075
24	C01B 32/15	22080
25	C07D 307/68	22073
26	C07K 14/155	22102
27	C10B 47/00	22081
28	C12N 15/113	22101
29	E21D 21/00	22092
30	E21D 21/00	22088

	(51)	(11)
31	F24S 10/00	22105
32	G01D 5/353	22100
33	G01R 31/08	22094
34	G06F 16/903	22087
35	G06F 30/20	22095
36	H02J 15/00	22074
37	H02J 3/00	22084
38	H02K 1/2795	22096
39	H04L 69/00	22078
40	H04W 4/42	22097

O.A.P.I. – **B.P.** 887, YAOUNDE (Cameroun) – **Tel.** (237) 222 20 57 00 – **Site web**: http:/www.oapi.int – **Email**: oapi@oapi.int

C
REPERTOIRE DES NOMS

1 - CBMI CONSTRUCTION CO., LTD; 2 - SOUTWEST UNIVERSITY OF SCIENCE AND TECHNOLOGY
(11) 22083 (51) C04B 14/10

1-INCISIVE GENETICS, INC. et 2-THE UNIVERSITY OF BRITISH COLUMBIA
(11) 22101 (51) C12N 15/113

1- KOMAN Kouadio Bienvenu; 2- YAPO Allou Barthélemy et 3- YAO Koffi Joachim
(11) 22071 (51) A63B 67/00

1- TOH Salimata Epse N'GUESSAN et 2- N'GUESSAN Kalou Bi Sehi Dieudonné
(11) 22104 (51) B65D 65/46

1-VICAT; 2-INSTITUT NATIONAL DES SCIENCES APPLIQUEES DE LYON; 3-ECOLE SUPERIEURE DE CHIMIE PHYSIQUE ELECTRONIQUE DE LYON; 4-UNIVERSITE CLAUDE BERNARD LYON 1 et 5-CENTRE NATIONAL DE LA RECHERCHE SCIENTIFIQUE
(11) 22076 (51) B01D 53/62
(11) 22077 (51) B01D 53/62

Assia Mahmoudi
(11) 22079 (51) A63F 9/04

BEIERSDORF AG
(11) 22073 (51) C07D 307/68
(11) 22090 (51) A61K 8/49

BELLA ODEN Gervais Martial, AKANG Bernice ESUNGE, KARIM Amor, PAHANE MBIADA Majesté, TAFOUNGANG Frantz
(11) 22069 (51) A01P 1/00

CASCO SIGNAL LTD.
(11) 22089 (51) B61L 25/02
(11) 22097 (51) H04W 4/42
(11) 22098 (51) B61L 15/00

CIDT Compagnie Ivoirienne pour le Développement des Textiles
(11) 22093 (51) A01C 7/06

CIFARELLI S.P.A.
(11) 22096 (51) H02K 1/2795

CTC GLOBAL CORPORATION
(11) 22094 (51) G01R 31/08
(11) 22100 (51) G01D 5/353

DIABATE Lamogognouma
(11) 22082 (51) A23G 9/00

Dr. KY Thierry S. Maurice
(11) 22105 (51) F24S 10/00

Dyno Nobel Inc.
(11) 22095 (51) G06F 30/20

EXCELLENCE - GESELLSCHAFT ZUR OBHUTSVERWALTUNG ERLESENER LIEGENSCHAFTEN UND VERMÖGENSANLAGEN MBH
(11) 22074 (51) H02J 15/00

GALLAND
(11) 22091 (51) B60M 1/24

GUANGDONG WUYUAN NEW MATERIAL TECHNOLOGY GROUP CO., LTD.
(11) 22066 (51) D02G 3/04

INNOVATIVE MINING PRODUCTS (PTY) LTD
(11) 22092 (51) E21D 21/00

Institut de Recherche Agricole pour le Développement (IRAD) (11) 22103 (51) A01N 63/00
Institute of Pathogen Biology, Chinese Academy of Medical Sciences (11) 22102 (51) C07K 14/155
Merenas Trust Reg. (11) 22080 (51) C01B 32/15 (11) 22081 (51) C10B 47/00
Monsieur AMSAGANA LAWAN SANDA (11) 22078 (51) H04L 69/00
NDIAYE Djimith (11) 22067 (51) A61L 9/00
Polymer Technologies Limited (11) 22070 (51) G05D 16/20
POWER GRID PROFESSIONALS INC (11) 22086 (51) H01B 17/38
SANDVIK MINING AND CONSTRUCTION AUSTRALIA (PRODUCTION/SUPPLY) PTY LTD (11) 22088 (51) E21D 21/00
STENA POWER & LNG SOLUTIONS AS (11) 22075 (51) C01B 3/04
Single Buoy Moorings Inc. (11) 22085 (51) B63B 11/02
Tafalgie Therapeutics (11) 22072 (51) A61K 38/17
Tanar Corp. (11) 22087 (51) G06F 16/903

TRAORE Hamadou (11) 22084 (51) H02J 3/00
TYNTEC GROUP LIMITED (11) 22068 (51) H04L 29/06
UPL LIMITED (11) 22099 (51) A01M 1/10

QUATRIEME PARTIE :

INSCRIPTIONS AU REGISTRE SPECIAL DES BREVETS D'INVENTION (IRSB)

Du N° 25/071 au N° 25/087

INSCRIPTIONS AU REGISTRE SPECIAL DES BREVETS

CHANGEMENT D'ADRESSE

(1) **14790**
(2) 1200600098
(3) 10320130047 du 30/05/2013
(4) **CHANGEMENT D'ADRESSE**
(5) **25/072** du 01/10/2025
(17) **Tasly Pharmaceutical Group Co., Ltd.**
(18) No. 1, Liaohe East Road Xinyibai Avenue Beichen District, TIANJIN 300402 P.R. (CN)
(19) **No. 2, Pujihe East Road Beichen District**
TIANJIN 300410 (CN).

---

(1) **16240**
(2) 1201200452
(3) 10320250056 du 08/08/2025
(4) **CHANGEMENT D'ADRESSE**
(5) **25/079** du 01/10/2025
(17) **Elkem ASA.**
(18) Hoffsveien 65B, 0377 Olso, Norway (NO)
(19) **Drammensveien 169, 0277 Oslo (NO).**

---

(1) **13401**
(2) 1200600265
(3) 10320230052 du 01/08/2023
(4) **CHANGEMENT D'ADRESSE**
(5) **25/086** du 01/10/2025
(17) **Bayer Intellectual Property GmbH.**
(18) Alfred-Nobel Strasse 10, 40789 MONHEIM AM RHEIN (DE)
(19) **Alfred-Nobel Strasse 50, 40789, MONHEIM AM RHEIN (DE).**

CHANGEMENT DE DENOMINATION

(1) **14790**
(2) 1200600098
(3) 10320130048 du 30/05/2013
(4) **CHANGEMENT DE DENOMINATION**
(5) **25/071** du 01/10/2025
(14) TIANJIN TASLY PHARMA-CEUTICAL CO., LTD.
(15) **Tasly Pharmaceutical Group Co., Ltd.**

---

(1) **21008**
(2) 1202200388
(3) 10320230045 du 04/07/2023
(4) **CHANGEMENT DE DENOMINATION**
(5) **25/083** du 01/10/2025
(14) ODFJELL PARTNERS INVEST LTD
(15) **ODFJELL TECHNOLOGY INVEST LTD.**

---

(1) **16240**
(2) 1201200452
(3) 10320250055 du 08/08/2025
(4) **CHANGEMENT DE DENOMINATION**
(5) **25/078** du 01/10/2025
(14) Elkem AS
(15) **Elkem ASA.**

---

(1) **19723**
(2) 1202000283
(3) 10320230046 du 04/07/2023
(4) **CHANGEMENT DE DENOMINATION**
(5) **25/084** du 01/10/2025
(14) ODFJELL PARTNERS INVEST LTD
(15) **ODFJELL TECHNOLOGY INVEST LTD.**

INSCRIPTIONS AU REGISTRE SPECIAL DES BREVETS

CESSION PLEINE ET ENTIERE

(1) **18104**
(2) 1201600384
(3) 10320230028 du 18/04/2023
(4) **CESSION TOTALE**
(5) **25/080** du 01/10/2025

(10) **PALADIN INTELLECTUAL PROPERTY PTY LTD**, Level 4, 502 Hay Street, SUBIACO, Western Australia 6008 (AU)

(11) **BMS Engineers Pty Ltd**, 7/22 Franklin Lane, JOONDALUP, WA 6027 (AU).

---

(1) **20833**
(2) 1202100230
(3) 10320230043 du 12/05/2023
(4) **CESSION TOTALE**
(5) **25/081** du 01/10/2025

(10) **"CHEMIMMUNE THERAPEUTICS" LIMITED LIABILITY COMPANY**, Skolkovo Innovation Centre, Bolshoj Blvd., 42 Building 1 2nd floor, part of Office 771, MOSCOW 121205, Russian Federation (RU)

(11) **PHARMENTERPRISES LLC**, Mozhaisky Municipal District, Territory of the Skolkovo Innovation Center, Bolshoy Boulevard, House 42, Building 1, Floor 3, Room 1280, MOSCOW 121205, Russian Federation (RU).

---

(1) **20598**
(2) 1202100524
(3) 10320230044 du 24/05/2023
(4) **CESSION TOTALE**
(5) **25/082** du 01/10/2025
(10) **NIMALUX (PTY) LTD**, 66 Silverpine Avenue, Moret, Randburg, JOHANNESBURG, 2194 Gauteng (ZA)

(11) **BI DIRECTIONAL GRAVITY CONTAINERS (PTY) LTD.**, 66A Silver Pine Avenue, Moret, Randburg, JOHANNESBURG, 2194 Gauteng (ZA).

---

(1) **20240**
(2) 1202100283
(3) 10320230073 du 11/09/2023
(4) **CESSION TOTALE**
(5) **25/087** du 01/10/2025

(10) **Bayer Aktiengesellschaft**, Kaiser-Wilhelm-Allee 1, 51373 LEVERKUSEN (DE)

(11) **Discovery Purchaser Corporation**, 1209 Orange Street, WILMINGTON, County of New Castle 19801, Delaware (US).

---

(1) **17939**
(2) 1201400378
(3) 10320250059 du 26/05/2025
(4) **CESSION TOTALE**
(5) **25/090** du 01/10/2025

(10) **Kineta Inc**, 219 Terry Avenue North, Suite 300, SEATTLE, WA 98109 (US)

(11) **Philantropos Therapeutics LLC**, 4818 Macallan Ct W, DUBLIN, Ohio 43017 (US).

INSCRIPTIONS AU REGISTRE SPECIAL DES BREVETS

CESSION PLEINE ET ENTIERE

(1) **21242**
(2) 1202200222
(3) 10320250005 du 24/01/2025
(4) **CESSION TOTALE**
(5) **25/074** du 01/10/2025
(10) **National Oilwell Varco Norway AS**, Dvergsnesbakken 25, 4639 KRISTIAN-SAND S (NO)

(11) **Grant Prideco Inc.**, 10353 Richmond Avenue, HOUSTON TX 77042 (US).

---

(1) **16226**
(2) 1201100241
(3) 10320250049 du 26/05/2025
(4) **CESSION TOTALE**
(5) **25/075** du 01/10/2025

(10) **MCE BLENDING INTERNATIONAL LLC**, 11757 Katy Freeway, Suite 1400 Houston, TEXAS 77079 (US)

(11) **TEXON MIDSTREAM, LLC**, 11757 Katy Freeway Suite 1400, Houston, TEXAS 77079 (US).

---

(1) **17152**
(2) 1201400495
(3) 10320250051 du 26/05/2025
(4) **CESSION TOTALE**
(5) **25/076** du 01/10/2025

(10) **TEXON LP**, 11757 Katy Fwy # 1400, HOUSTON, Texas 77079 (US)
(11) **Texon Midstream, LLC**, 11757 Katy Fwy # 1400, HOUSTON, Texas 77079 (US).

(1) **18658**
(2) 1201700361
(3) 10320250053 du 26/05/2025
(4) **CESSION TOTALE**
(5) **25/077** du 01/10/2025

(10) **Mining And Process Solutions Pty Ltd**, 2A Princes Street Caulfield North, VICTORIA 3161 (AU)

(11) **Covoro Mining Solutions, LLC**, 2571 Fite Road, Memphis, Tennessee 38127 (US).

---

(1) **17939**
(2) 1201400378
(3) 10320250058 du 26/05/2025
(4) **CESSION TOTALE**
(5) **25/089** du 01/10/2025

(10) **Kineta Viral Hemorrhagic Fever, LLC**, 219 Terry Avenue North, Suite 300 SEATTLE, WA 98109 (US)

(11) **Kineta Inc**, 219 Terry Avenue North, Suite 300 SEATTLE, WA 98109 (US).

---

(1) **21242**
(2) 1202200222
(3) 10320250004 du 24/01/2025
(4) **CESSION TOTALE**
(5) **25/073** du 01/10/2025
(10) **HELLENES,** Holding AS, Rusta 14, N-6810 FØRDE (NO)
(11) **National Oilwell Varco Norway AS**, Dvergsnesbakken 25, 4639 KRISTIAN-SAND S (NO).

CINQUIEME PARTIE :

ERRATA

Errata à publier au BOPI_10_BR_2025

BOPI n° 10 BR / 2023

Date de publication : 29/02/2024

Brevet d'invention n° 13400

(PV n° 1200600264)

IRSB n° 10320230051

Décision n° 23/054

Objet de l'erratum : Omission de publication du **changement d'adresse**

La publication du **Changement d'adresse** omise dans le **BOPI_10_BR_2023** se présente comme suit :

Dans la partie consacrée à la publication des IRSB on aurait dû lire :

(1) **13400**

(2) 1200600264

(3) 10320230051 du 01/08/2023

(4) **CHANGEMENT D'ADRESSE**

(5) **23/054** du 27/10/2023

(17) **Bayer Intellectual Property GmbH.**

(18) Alfred-Nobel-Strasse 10, 40789 MONHEIM AM RHEIN (DE)

(19) **Alfred-Nobel Strasse 50, 40789, MONHEIM AM RHEIN (DE).**

BOPI n° 10 BR / 2023

Date de publication : 29/02/2024

Brevet d'invention n° 13400

(PV n° 1200600264)

IRSB n° 10320230057

Décision n° 23/055

Objet de l'erratum : Omission de publication d'une **cession pleine et entière**

La publication de la **Cession Totale** omise dans le **BOPI_10_BR_2023** se présente comme suit :

Dans la partie consacrée à la publication des IRSB on aurait dû lire :

(1) **13400**

(2) 1200600264

(3) 10320230055 du 01/08/2023

(4) **CESSION TOTALE**

(5) **23/055** du 27/10/2023

(10) **Bayer Intellectual Property GmbH,** Alfred-Nobel-Strasse 50, 40789 MONHEIM AM RHEIN (DE)

(11) **Bayer CropScience Aktiengesell-schaft,** Alfred-Nobel-Strasse 50, 40789 MONHEIM AM RHEIN (DE).

O.A.P.I. – **B.P.** 887, YAOUNDE (Cameroun) – **Tel.** (237) 222 20 57 00 – **Site web**: http:/www.oapi.int – **Email**: oapi@oapi.int

BOPI n° 02 BR / 2025

Date de publication : 04/04/2025

Page 26

Brevet d'invention n° 21813

(PV n° 1202400175)

Objet 1 : Correction portant sur la modification de la date de dépôt dudit brevet

Au lieu de : (22) **06.11.2022**

Lire plutôt : (22) **29.11.2022**

Objet 2 : Correction portant sur l'omission des noms des inventeurs

Au lieu de :

(72) **ZHANG, Ping (CN);**

Lire plutôt :

(72) **ZHANG, Ping (CN);**

HU, Shanxian (CN);

SUN, Xinglin (CN);

ZHOU, Huizhu (CN);

SUN, Yelin (CN);

LUO, Lanying (CN)

Dans le Répertoire Numérique

Consulter l'ancien répertoire

Consulter le nouveau répertoire

Dans le fascicule Brevet

Consulter l'ancienne page

Consulter la nouvelle page

BOPI n° 11 BR / 2023

Date de publication : 18/03/2024

Page 33

Brevet d'invention n° 21263

(PV n° 1202300221)

Objet : Changement des revendications

Dans le fascicule Brevet

Consulter les anciennes revendications

Consulter les nouvelles revendications

O.A.P.I. – **B.P.** 887, YAOUNDE (Cameroun) – **Tel.** (237) 222 20 57 00 – **Site web**: http:/www.oapi.int – **Email**: oapi@oapi.int